noblessa

Kylpyhuone- ja olohuonekalusteet

—

Asennus-ohjeet

Monteringsinstruktioner
för badrum och vardagsrum



DE

Vor Einbau des Schranks bitte diese Anleitung lesen. Nichtbeachtung der in dieser Anleitung aufgeführten Anweisungen und Sicherheitsvorkehrungen kann zu schweren Personen- und Sachschäden führen.
Diese Anleitung zur späteren Verwendung sicher aufbewahren.

FR

Lire cette notice avant d'installer les meubles. Le non-respect des instructions et précautions de sécurité contenues dans cette notice risque de provoquer de graves dommages ou blessures.
Conserver cette notice pour toute référence ultérieure.

NL

Lees vóór het inbouwen van deze kast a.u.b. de gebruiksaanwijzing. Het niet in acht nemen van de in deze gebruiksaanwijzing vermelde instructies en veiligheidsmaatregelen kan ernstig letsel en ernstige materiële schade tot gevolg hebben.
Bewaar deze gebruiksaanwijzing zorgvuldig voor gebruik in de toekomst.

EN

Please read this manual prior to installing the cabinet.
Failure to follow the instructions and safety precautions outlined in this manual could result in serious damage or injury.

ES

Lea estas instrucciones antes de la instalación del armario. Si no se siguen las instrucciones y prescripciones de seguridad contenidas en estas instrucciones se pueden producir daños graves o lesiones.
Guarde estas instrucciones para su uso posterior en un lugar seguro.

SE

Läs igenom dessa instruktioner innan skåpet monteras. Om anvisningarna och säkerhetsanvisningarna som anges i dessa instruktioner inte beaktas finns det risk för allvarliga person- eller sakskador.
Spara dessa instruktioner på säker plats för framtida referens.

IT

Leggere queste istruzioni prima di montare il mobile. Il mancato rispetto delle indicazioni e delle misure di sicurezza contenute nelle presenti istruzioni può causare danni gravi a persone e a cose.
Conservare queste istruzioni in un luogo sicuro per futura consultazione.

HR

Prije montiranja ormara molimo pročitajte ovaj priručnik.
Nepridržavanje uputa i sigurnosnih mjera opreza navedenih u ovom priručniku može uzrokovati teške tjelesne ozljede i materijalne štete.
Sačuvajte ovaj priručnik na sigurnom mjestu za buduću uporabu.

SI

Pred vgradnjo omare preberite ta navodila. Če ne upoštevate napotkov in zaščitnih ukrepov, navedenih v teh navodilih za uporabo, lahko pride do resnih telesnih poškodb in materialne škode.
Ta navodila shranite na varnem mestu za poznejšo uporabo.

FI

Lue tämä ohje läpi ennen kaapin asennusta.
Tässä ohjeessa lueteltujen ohjeiden ja turvatoimenpiteiden noudattamatta jättäminen voi aiheuttaa vakavia henkilö- ja esinevahinkoja.
Tämä ohje on säilytettävä myöhempää käyttöä varten.

RO

Vă rugăm să citiți cu atenție acest manual înainte de montajul corpurilor.
Nerespectarea instrucțiunilor și a precauțiilor de securitate prezentate în acest manual poate produce vătămări corporale grave sau prejudicii materiale. Păstrați acest manual pentru utilizare ulterioară.

DE - Inhaltsverzeichnis / **FR** - Sommaire / **NL** - Inhoudsopgave / **EN** - Table of Contents / **ES** - Índice de contenido / **SE** - Innehåll / **IT** - Indice / **HR** - Kazalo / **SI** - Kazalo / **FI** - Sisällysluettelo / **RO** - Cuprins

DE		FR		NL	
Sicherheitshinweise	7 - 14	Consignes de sécurité	7 - 14	Veiligheidsinstructies	7 - 14
Allgemeine Hinweise	15 - 29	Consignes d'ordre général	15 - 29	Algemene instructies	15 - 29
Bad		**Salle de bains**		**Badkamer**	
Höhenraster	30 - 31	Grille des hauteurs	30 - 31	Hoogteraster	30 - 31
Vor Montagebeginn	32 - 34	Avant le début du montage	32 - 34	Voorafgaand aan het monteren	32 - 34
Wandbefestigung	35 - 42	Fixation murale	35 - 42	Wandbevestiging	35 - 42
Montagehinweise	43 - 44	Indications de montage	43 - 44	Montage-instructies	43 - 44
LINEN	45 - 48	LINEN	45 - 48	LINEN	45 - 48
Schubkästen und Frontauszüge	49 - 57	Tiroirs et blocs coulissants	49 - 57	Ladebak en uittrekfronten	49 - 57
Drehtüren	58	Portes tournantes	58	Draaideuren	58
LINEN	59	LINEN	59	LINEN	59
Wohnen		**Habitat**		**Wonen**	
Höhenraster	62	Grille des hauteurs	62	Hoogteraster	62
Vor Montagebeginn	63 - 64	Avant de commencer le montage	63 - 64	Vóór met de montage begonnen wordt	63 - 64
Sockelfüße	65	Pieds de socle	65	Plintvoeten	65
Wangen	66	Joues	66	Wanden	66
Wandbefestigung	67 - 73	Fixation murale	67 - 73	Wandbevestiging	67 - 73
Abdeckboden	74	tablette de recouvrement	74	Afdekbodem	74
Schubkästen und Frontauszüge	75 - 80	Tiroirs et blocs coulissants	75 - 80	Ladebak en uittrekfronten	75 - 80
Drehtüren	81	Portes battantes	81	Draaideuren	81
Steckbord	82 - 83	étagère enfichée	82 - 83	Insteekbord	82 - 83
Kippsicherung	84 - 87	Sécurité anti-basculement	84 - 87	Kantelbeveiliging	84 - 87
LINEN	88 - 92	LINEN	88 - 92	LINEN	88 - 92

EN		ES		SE	
Safety instructions	7 - 14	Indicaciones de seguridad	7 - 14	Säkerhetsanvisningar	7 - 14
General Information	15 - 29	Indicaciones generales	15 - 29	Allmän information	15 - 29
Bathroom		**Baño**		**Badrum**	
Height grid	30 - 31	Medidas de altura	30 - 31	Höjdraster	30 - 31
Prior to Installation	32 - 34	Antes de comenzar con el montaje	32 - 34	Innan du monterar	32 - 34
Wall mounting	35 - 42	Fijación a la pared	35 - 42	Väggfäste	35 - 42
Installation information	43 - 44	Indicaciones de montaje	43 - 44	Monteringsinstruktioner	43 - 44
LINEN	45 - 48	LINEN	45 - 48	LINEN	45 - 48
Drawers and front pull-outs	49 - 57	Cajones y gavetas frontales	49 - 57	Utdragslådor	49 - 57
Hinged doors	58	Puertas giratorias	58	Luckor	58
LINEN	59	LINEN	59	LINEN	59
Living		**Vivienda**		**Vardagsrum**	
Height grid	62	Medidas de altura	62	Höjdraster	62
Prior to starting installation	63 - 64	Antes de iniciar el montaje	63 - 64	Innan du monterar	63 - 64
Plinth feet	65	Patas de zócalo	65	Sockelfötter	65
Upright panels	66	Costados	66	Täcksidor	66
Wall mounting	67 - 73	Fijación a la pared	67 - 73	Väggfäste	67 - 73
Top shelf	74	Estante de cubierta	74	Topphylla	74
Drawers and front pull-outs	75 - 80	Cajones y gavetas frontales	75 - 80	Utdragslådor	75 - 80
Hinged doors	81	Puertas giratorias	81	Luckor	81
Plug-in wall shelf	82 - 83	Estante insertable	82 - 83	Hylla	82 - 83
Tilt protection	84 - 87	Seguro contra vuelco	84 - 87	Tippskydd	84 - 87
LINEN	88 - 92	LINEN	88 - 92	LINEN	88 - 92

DE - Inhaltsverzeichnis / **FR** - Sommaire / **NL** - Inhoudsopgave / **EN** - Table of Contents / **ES** - Índice de contenido / **SE** - Innehåll / **IT** - Indice / **HR** - Kazalo / **SI** - Kazalo / **FI** - Sisällysluettelo / **RO** - Cuprins

IT		HR		SI	
Avvertenze di sicurezza	7 - 14	Sigurnosne napomene	7 - 14	Splošna navodila	7 - 14
Avvertenze	15 - 29	Opći uputci	15 - 29	Splošna navodila	15 - 29
Bagno		**Kupaonica**		**Kopalnica**	
Grafico delle altezze	30 - 31	Raster visine	30 - 31	Raster za nastavitev višine	30 - 31
Prima del montaggio	32 - 34	Prije početka montaže	32 - 34	Pred začetkom montaže	32 - 34
Montaggio alla parete	35 - 42	Pričvršćivanje na zid	35 - 42	Stenska pritrditev	35 - 42
Avvertenze per il montaggio	43 - 44	Napomene za montažu	43 - 44	Navodila za montažo	43 - 44
LINEN	45 - 48	LINEN	45 - 48	LINEN	45 - 48
Cassetti ed elementi estraibili frontali	49 - 57	Ladice i prednji izvlačni elementi	49 - 57	Predali in vrata z izvlečnim mehanizmom	49 - 57
Ante girevoli	58	Okretna vrata	58	Vrtljiva vrata	58
LINEN	59	LINEN	59	LINEN	59
Living		**Stanovanje**		**Bivanje**	
Grafico delle altezze	62	Raster visine	62	Raster za nastavitev višine	62
Prima di iniziare il montaggio	63 - 64	Prije početka montaže	63 - 64	Pred pričetkom vgradnje	63 - 64
Piedini	65	Noge postolja	65	Nogice	65
Fianchi	66	Bočne stranice	66	Stranice	66
Montaggio alla parete	67 - 73	Pričvršćivanje na zid	67 - 73	Stenska pritrditev	67 - 73
Piano di copertura	74	Pokrivne police	74	Pokrivna plošča	74
Cassetti ed elementi estraibili frontali	75 - 80	Ladice i prednji izvlačni elementi	75 - 80	Predali in vrata z izvlečnim mehanizmom	75 - 80
Ante girevoli	81	Okretna vrata	81	Vrtljiva vrata	81
Pannello a innesto	82 - 83	Nasadna ploča	82 - 83	Vstavna plošča	82 - 83
Protezione contro il ribaltamento	84 - 87	Zaštita od prevrtanja	84 - 87	Varovalo za preprečevanje prevračanja	84 - 87
LINEN	88 - 92	LINEN	88 - 92	LINEN	88 - 92

FI		**RO**	
Turvallisuusohjeita	7 - 14	Instrucțiuni de siguranță	7 - 14
Yleisiä ohjeita	15 - 29	Informații generale	15 - 29
Kylpyhuone		**Baie**	
Korkeuskaavio	30 - 31	Grilă de înălţime	30 - 31
Ennen asennuksen aloittamista	32 - 34	Înainte de începerea montajului	32 - 34
Seinäkiinnitys	35 - 42	Fixare în perete	35 - 42
Asennusohjeet	43 - 44	Indicaţii de montaj	43 - 44
LINEN	45 - 48	LINEN	45 - 48
Laatikot ja ulosvedettävät laatikot	49 - 57	Sertare şi blocuri culisante	49 - 57
Kääntöovet	58	Uşi turnante	58
LINEN	59	LINEN	59
Olohuone		**Spaţii de zi**	
Korkeuskaavio	62	Grilă de înălţime	62
Ennen asennuksen aloittamista	63 - 64	Înainte de începerea montajului	63 - 64
Sokkelijalat	65	Picioare de soclu	65
Sivut	66	Plăci laterale	66
Seinäkiinnitys	67 - 73	Fixare în perete	67 - 73
Peitelevy	74	Plăci de acoperire	74
Laatikot ja ulosvedettävät laatikot	75 - 80	Sertare şi blocuri culisante	75 - 80
Kääntöovet	81	Uşi turnante	81
Avohylly	82 - 83	Placă cu fixare prin înfigere	82 - 83
Vakautin	84 - 87	Siguranţă basculantă	84 - 87
LINEN	88 - 92	LINEN	88 - 92

DE - ⚠ WARNUNG / FR - ⚠ AVERTISSEMENT / NL - ⚠ WAARSCHUWING



DE - Gefahr durch fehlerhafte Montage
Fehlerhafte Montage kann zu Sach- und Personenschäden führen. Die Montagehinweise sind zwingend zu beachten.

FR - Risque dû à un montage défectueux
Un montage mal effectué peut causer des dommages matériels et corporels. Se conformer aux instructions de montage.

NL - Gevaar door foutieve montage
Verkeerde montage kan materiële schade en persoonlijk letsel tot gevolg hebben. De montage-instructies dienen dringend in acht te worden genomen.



DE - Kippgefahr durch Hochklettern
Kippen von Möbeln kann zu schweren oder tödlichen Quetschverletzungen führen. Um ein Kippen zu verhindern, installieren Sie den mitgelieferten Kippschutz. Legen Sie die schwersten Gegenstände in die unterste Schublade.

FR - Risque de basculement en cas d'escalade
Le basculement de meubles risque de causer des blessures par écrasement graves, voire mortelles. Pour empêcher tout basculement, installez la sécurité anti-basculement fournie. Déposez les objets les plus lourds dans le tiroir du bas.

NL - Kantelgevaar door omhoog klimmen
Het kantelen van meubels kan ernstig letsel of dodelijke kwetsuren tot gevolg hebben. Om kantelen te voorkomen, dient u de meegeleverde kantelbescherming te installeren. Leg de zwaarste voorwerpen in de onderste lade.



DE - Gefahr durch Kleinteile
Die Wohn- und Badmöbel beinhalten Kleinteile, die von Kleinkindern verschluckt werden können. Kinder bis einschließlich 3 Jahren dürfen daher nicht ohne Beaufsichtigung gelassen werden.

FR - Risque dû à de petites pièces
Les meubles d'habitat et de salle de bains contiennent de petits éléments susceptibles d'être avalés par les jeunes enfants.
Par conséquent, les enfants âgés de moins de trois ans ne doivent pas être laissés sans surveillance.

NL - Gevaar door kleine onderdelen
De woon- en badmeubels bevatten kleine onderdelen die door kleine kinderen ingeslikt kunnen worden. Kinderen tot en met 3 jaar moeten daarom te allen tijde onder toezicht verkeren.



DE - Erstickungsgefahr durch Folien
Verpackungsfolien dürfen nicht über den Kopf gezogen werden. Es droht Erstickungsgefahr.

FR - Risque d'étouffement par films plastiques
Il est interdit d'enfiler les films d'emballage sur la tête. Risque d'asphyxie.

NL - Verstikkingsgevaar door folies
Verpakkingsfolies mogen niet over het hoofd worden getrokken. Risico op verstikking.



DE - Verletzungsgefahr durch scharfe Kanten
Zur Vermeidung von Schnittverletzungen (z.B. durch Verpackungsmaterialien) sind Schutzhandschuhe zu verwenden.

FR - Risque de blessure par contact avec les bords coupants
Porter des gants de protection pour éviter de se couper (par contact avec le matériel d'emballage par exemple).

NL - Risico op letsel door scherpe randen
Ter voorkoming van snijwonden (bijv. door verpakkingsmaterialen) dient u veiligheidshandschoenen te dragen.

DE - ⚠ WARNUNG / FR - ⚠ AVERTISSEMENT / NL - ⚠ WAARSCHUWING



DE - Quetsch- und Klemmgefahr
Fehlerhafte Montage kann zu Sach- und Personenschäden führen. Die Montagehinweise sind zwingend zu beachten.

FR - Risque d'écrasement et de coincement
Un montage mal effectué peut causer des dommages matériels et corporels. Se conformer aux instructions de montage.

NL - Risico op verplettering en inklemming
Verkeerde montage kan materiële schade en persoonlijk letsel tot gevolg hebben. De montage-instructies dienen dringend in acht te worden genomen.

EN - ⚠ WARNiNG / ES - ⚠ AVERTISSEMENT / SE - ⚠ VARNING



EN - Danger if improperly installed
Improper installation could lead to damage to property and injury to persons. It is imperative to observe all installation instructions.

ES - Peligro por un montaje erróneo
Un montaje incorrecto puede producir daños materiales y personales. Las indicaciones de montaje se tienen que observar obligatoriamente.

SE - Fara vid felaktig montering
Felaktig montering kan leda till sak- eller personskador. Beakta tvunget monteringsinstruktionerna.



EN - Risk of tip-over
Furniture tipping over could lead to serious or fatal crushing injuries. To prevent tipping, install the supplied anti-tipping device. Place the heaviest items in the bottom drawer.

ES - Peligro de vuelco en caso de escalada
El vuelco de muebles puede producir lesiones de aplastamiento graves o la muerte. Instale la protección antivuelco suministrada para evitar un vuelco. Coloque los objetos más pesados en el cajón de abajo.

SE - Risk för att möbeln tippar vid klättring
Om möbler tippas finns det risk för allvarliga eller dödliga klämskador. För att förhindra att möblerna tippas ska det bifogade tippskyddet monteras. Lägg de tyngsta föremålen i den nedersta utdragslådan.



EN - Danger of small parts being ingested
The living room and bathroom furniture contains small parts that could be swallowed by young children. Therefore, do not leave children under 3-years of age unattended.

ES - Peligro por piezas pequeñas
Los muebles de hogar y baño contienen piezas pequeñas que los niños pequeños podrían tragarse. Por eso está prohibido dejar sin supervisión a los niños menores de 3 años.

SE - Fara från smådelar
Möbler och badrumsutrustning innehåller smådelar som små barn kan svälja. Av denna anledning får barn upp till 3 års ålder inte lämnas utan tillsyn.



EN - Danger of suffocation from plastic wrapping
Never place packaging film over your head. Danger of suffocation.

ES - Peligro de asfixia por film plástico
Está prohibido colocar el film de embalaje en la cabeza. Existe peligro de asfixia.

SE - Folie utgör en kvävningsrisk
Förpackningsfolie får inte dras över huvudet. Risk för kvävning!



EN - Danger of injury due to sharp edges
Wear gloves to prevent cuts (e.g. from packaging materials).

ES - Peligro de lesión por bordes cortantes.
Emplee guantes de protección para evitar lesiones de corte (p. ej. por los materiales de embalaje).

SE - Risk för att du skadar dig av vassa kanter
Bär skyddshandskar för att skydda dig mot skärskador (t.ex. av förpackningsmaterial).

EN - ⚠ WARNiNG / ES - ⚠ AVERTISSEMENT / SE - ⚠ VARNING



EN - Danger of being crushed or pinned
Improper installation could lead to damage to property and injury to persons. It is imperative that all installation instructions are observed.

ES - Peligro de aplastamiento y atrapamiento
Un montaje incorrecto puede producir daños materiales y a personas. Las indicaciones de montaje se tienen que observar obligatoriamente.

SE - Risk för inklämning och fastklämning
Felaktig montering kan leda till sak- eller personskador. Beakta tvunget monteringsinstruktionerna.

IT - ⚠ ATTENZIONE / HR - ⚠ UPOZORENJE / SI - ⚠ OPOZORILO



IT - Pericolo a causa di montaggio errato
Un montaggio errato può causare danni a cose e a persone. Le avvertenze per il montaggio devono essere assolutamente osservate.

HR - Opasnost zbog neispravne montaže
Neispravna montaža može uzrokovati materijalne štete i tjelesne ozljede. Svakako se valja pridržavati uputa za montažu.

SI - Nevarnost zaradi nepravilne montaže
Zaradi napačne vgradnje lahko pride do materialne škode in telesnih poškodb. Navodila za vgradnjo je treba obvezno upoštevati.



IT - Pericolo di ribaltamento salendo sul mobile
Se i mobili si ribaltano possono causare lesioni per schiacciamento gravi o anche mortali. Per evitare il ribaltamento installare l'apposita protezione fornita. Riporre gli oggetti più pesanti nel cassetto più basso.

HR - Opasnost od prevrtanja zbog penjanja
Naginjanje namještaja može uzrokovati teške ili smrtonosne ozljede od prignječenja. Kako bi se spriječilo naginjanje, montirajte isporučenu zaštitu od naginjanja. Stavite najteže predmete u najnižu ladicu.

SI - Nevarnost prevračanja zaradi povzpenjanja
Prevračanje pohištva lahko povzroči resne ali smrtno nevarne poškodbe na podlagi stiskanja. Da bi preprečili prevračanje, namestite priloženo zaščito pred prevračanjem. Najtežje predmete pospravite v najnižji predal.



IT - Pericolo a causa di parti piccole
I mobili da living e da bagno contengono delle parti che possono essere ingerite da bambini piccoli. Pertanto i bambini fino ai 3 anni compiuti non devono essere lasciati senza sorveglianza.

HR - Opasnost zbog malih dijelova
Namještaj za dnevni boravak i kupaonički namještaj obuhvaća male dijelove koje mogu progutati mala djeca. Stoga djecu mlađu od 3 godine nije dopušteno ostavljati bez nadzora.

SI - Nevarnost zaradi majhnih delov
Pohištvo za dom in kopalnice vključuje majhne dele, ki jih lahko majhni otroci pogoltnejo. Zato otrok, starih 3 leta ali manj, ne puščajte brez nadzora.



IT - Pericolo di soffocamento a causa di pellicole
Non coprire la testa con pellicole di imballaggio. Sussiste il pericolo di soffocamento.

HR - Opasnost od gušenja zbog folija
Ambalažne folije nije dopušteno navlačiti preko glave. Postoji opasnost od gušenja.

SI - Nevarnost zadušitve zaradi folij
Embalažnih folij ni dovoljeno vleči preko glave. Obstaja nevarnost zadušitve.



IT - Pericolo di lesioni a causa di spigoli vivi
Per evitare lesioni da taglio (per es. a causa dei materiali di imballaggio) si devono utilizzare guanti protettivi.

HR - Opasnost od ozljeda zbog oštrih rubova
Radi izbjegavanja posjekotina (npr. zbog ambalažnih materijala) valja rabiti zaštitne rukavice.

SI - Nevarnost telesnih poškodb zaradi ostrih robov
Za preprečitev ureznin (npr. zaradi embalažnih materialov) je treba uporabljati zaščitne rokavice.

IT - ⚠ ATTENZIONE / HR - ⚠ UPOZORENJE / SI - ⚠ OPOZORILO



IT - Pericolo di schiacciamento e impigliamento
Un montaggio errato può causare danni a cose e a persone. Le avvertenze per il montaggio devono essere assolutamente osservate.

HR - Opasnost od prignječenja i uklještenja
Neispravna montaža može uzrokovati materijalne štete i tjelesne ozljede. Svakako se valja pridržavati uputa za montažu.

SI - Nevarnost stiskanja in ukleščenja
Zaradi napačne vgradnje lahko pride do materialne škode in telesnih poškodb. Navodila za vgradnjo je treba obvezno upoštevati

FI - ⚠ VAROITUS RO - ⚠ AVERTIZARE



FI - Virheellisestä asennuksesta aiheutuva vaara
Virheellinen asennus voi aiheuttaa henkilö- ja esinevahinkoja. Asennusohjeita on ehdottomasti noudatettava.

RO - Pericol în caz de montaj defectuos.
Instalarea necorespunzătoare poate duce la deteriorarea bunurilor și vătămarea corporală. Este obligatoriu să respectați toate instrucțiunile de instalare.



FI - Kiipeämisestä aiheutuva kaatumisvaara
Huonekalujen kippaaminen voi aiheuttaa vakavia tai kuolemaan johtavia, puristumisesta aiheutuvia loukkaantumisia. Asenna toimitukseen sisältyvä kippaussuoja kippaamisen estämiseksi. Aseta painavimmat esineet alimpaan laatikkoon.

RO - Risc de cădere cauzat de cățărare.
Mobilierul răsturnat poate provoca răni grave sau fatale prin strivire. Pentru a preveni basculerea, instalați dispozitivul anti-basculare furnizat în pachetul de livrare. Așezați cele mai grele articole în sertarul de jos.



FI - Pienten osien aiheuttama vaara
Olo- ja kylpyhuonekalusteet sisältävät pieniä osia, jotka pienet lapset voivat niellä. Siksi alle 3-vuotiaita ei saa jättää ilman valvontaa.

RO - Pericol de înghițire a pieselor mici.
Mobila pentru spaţii de zi şi baie conţine piese de dimensiuni reduse care pot fi înghiţite de copiii mici. Prin urmare, vă recomandăm să nu lăsați copiii sub 3 ani nesupravegheați în preajma materialelor.



FI - Kalvoista ja kelmuista aiheutuva tukehtumisvaara
Pakkauskalvoja ei saa vetää pään päälle. On olemassa tukehtumisvaara.

RO - Pericol de asfixiere cauzat de folii
Nu este permis ca foliile de ambalare să fie trase peste cap. Pericol de asfixiere.



FI - Terävien reunojen aiheuttama loukkaantumisvaara.
Suojakäsineitä on käytettävä leikkautumisvaarojen (esim. Pakkausmateriaaleista aiheutuvien) estämiseksi.

RO - Pericol de rănire din cauza marginilor ascuțite.
Purtați mănuși de protecție pentru a preveni tăierile (de exemplu, cu materiale de ambalare).

FI - **⚠ VAROITUS** **RO -** **⚠ AVERTIZARE**



FI - **Puristumis- ja väliinjäämisvaara**
Virheellinen asennus voi aiheuttaa henkilö- ja esinevahinkoja. Asennusohjeita on ehdottomasti noudatettava.

RO - **Pericol de strivire şi prindere**
Montajul eronat poate duce la prejudicii materiale şi vătămări de persoane. Respectaţi neapărat indicaţiile de montaj.

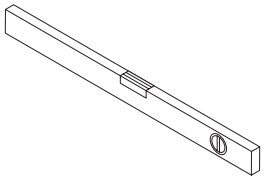
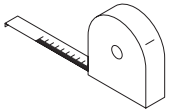
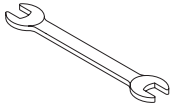
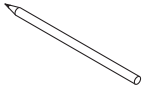

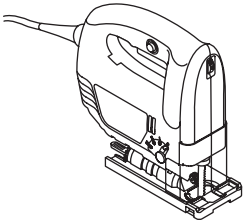

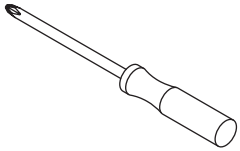
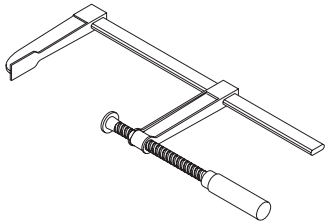

DE

Die Montage von Bad- und Wohnmöbeln sollte von entsprechend geschulten Fachkräften durchgeführt werden. Vor der Montage muss die Montageanleitung aufmerksam gelesen werden.

Spezielle, weiterführende Montageanleitungen und Hinweise liegen den Waschtischen, Spiegelschränken, Beleuchtungen und Sonderausstattungen bei und müssen zusätzlich beachtet werden. Alle Montageanleitungen sind dem Endgebraucher nach der Montage auszuhändigen.

Die Bad- und Wohnmöbel und ihre Einzelteile sind mit größter Sorgfalt und unter Berücksichtigung anerkannter handwerklicher Regeln und des Standes der Technik zu montieren. Dabei ist insbesondere auch die Beschaffenheit der Wände, der Decke und des Bodens zu berücksichtigen. Das mitgelieferte Befestigungsmaterial, zur Montage am Mauerwerk, ist ausschließlich für massive, feste Wände geeignet. Bei allen anderen Decken- Wand- und Bodenbeschaffenheiten, hat der Monteur für geeignetes Befestigungsmaterial zu sorgen.

Wandhängende Schränke, sind so an der Wand zu befestigen, dass auch unter Belastung keine Gefahr des Herunterfallens besteht. Nähere Angaben zur maximalen Belastung entnehmen Sie der Pflegeanleitung. Ferner sind bei der Montage die allgemeinen handwerklichen Regeln des Arbeitsschutzes einzuhalten.

Bei Klebearbeiten muss der Untergrund sauber, trocken sowie öl- und fettfrei sein. Eine ausreichende Menge des Klebemittels ist zu verwenden und die Herstellerangaben des Klebemittels sind zu berücksichtigen.

Werden die aufgeführten Montagehinweise nicht beachtet, oder wird die Montage fehlerhaft ausgeführt, kann es zur Beeinträchtigung der Gebrauchsfähigkeit bzw. zu Sach- und Personenschäden kommen. Für hierdurch entstandene Schäden kann der Hersteller keine Haftung übernehmen!

Alle nicht hängende Schränke müssen gegen Kippen an der Wand gesichert werden.

Sanitär- und Elektroinstallationen dürfen nur von einer entsprechenden Fachkraft vorgenommen werden.

Bei der Montage von Zubehör und Elektrogeräten dürfen keine das Zubehör oder Elektrogerät verändernden Manipulationen vorgenommen werden. Das gilt insbesondere für Befestigungsbohrungen.

Überprüfen Sie vor der Montage, ob alle notwendigen Anschlüsse der Sanitär- und Elektroinstallationen vorhanden sind und fachgerecht ausgeführt wurden!

Vor Bohrarbeiten muss geprüft werden, dass an der Stelle des Bohrens keine Leitungen für Gas, Wasser, Strom, Heizung oder Abflüsse verlegt wurden.

Beiliegende Pflege- und Wartungsanleitungen sind zu beachten und dem Endgebraucher auszuhändigen. Evtl. vorhandene Schutzfolien sind erst im jeweils letzten Arbeitsgang zu entfernen.

Bad- und Wohnmöbel sind für eine Nutzung in Privathaushalten gedacht. Sie beinhaltet Kleinteile, die von Kleinkindern verschluckt werden können. Kinder bis einschließlich 3 Jahren dürfen daher nicht ohne Beaufsichtigung gelassen werden.

Verpackungsfolien dürfen nicht über den Kopf gezogen werden.
Es droht Erstickungsgefahr.

FR

Le montage des meubles de salle de bains et d'habitat doit être effectué par des professionnels formés à cet effet. Avant l'assemblage, lire attentivement la notice de montage.

Des notices de montage spéciales et complémentaires ainsi que des instructions sont jointes aux lavabos, armoires à glace, éclairages et équipements spéciaux et doivent également être respectées. Toutes les notices de montage doivent être remises à l'utilisateur final à la fin de l'assemblage.

Les meubles de salle de bain et d'habitat et leurs pièces détachées doivent être montés avec le plus grand soin et en tenant compte des règles artisanales reconnues et de l'état de la technique. Il convient, en l'occurrence de tenir particulièrement compte de la consistance des murs, du plafond et du sol. Le matériel de fixation fourni pour le montage mural est exclusivement réservé à des murs pleins et solides. La personne chargée du montage est tenue de veiller à ce que le matériel de fixation soit approprié à la constitution solide de tous les plafonds, murs et sols.

Les éléments suspendus doivent être fixés au mur de manière à éviter tout risque de chute, même en cas de charge. Des indications complémentaires quant aux charges maximales sont indiquées dans les instructions d'entretien. De plus, respecter les règles artisanales d'ordre générales de la sécurité du travail.

Le matériau de base doit absolument être propre, sec et exempt d'huile et de graisse pour les travaux d'encollage. Utiliser une quantité suffisante de colle et respecter les indications du fabricant de colle.

En cas de non-respect des présentes consignes de montage ou en cas d'exécution incorrecte du montage, s'attendre éventuellement à la erturbation de l'utilité ou à l'apparition de dommages tant matériels que corporels. Le fabricant décline toute responsabilité pour les dommages qui en découleraient !

Tous les éléments non suspendus doivent être fixés au mur pour éviter qu'ils ne basculent.

L'installation des équipements sanitaires et électriques doit être effectuée uniquement par un professionnel. La mauvaise exécution de l'installation électrique peut entraîner un risque de choc électrique.

Lors du montage d'accessoires et d'appareils électroménagers, il est interdit d'effectuer toute manipulation pouvant les modifier voire les endommager. Ceci vaut particulièrement pour les perçages de fixation.

Avant le montage, contrôler la présence de tous les raccords requis des installations sanitaires- et électriques et s'assurer qu'ils ont été exécutés de façon professionnelle !

Avant les travaux de perçage, s'assurer absolument qu'il n'y a pas de conduites (comme celles de gaz, d'eau, de courant, de chauffage ou d'eaux usées) posées au point de perçage.

Respecter les instructions de soin et d'entretien jointes et les remettre à l'utilisateur final. N'enlever les feuilles de protection éventuellement présentes qu'après la dernière étape de travail.

Les meubles de salle de bains et d'habitat sont destinés à un usage privé dans le cadre domestique. Elle contient de petits éléments susceptibles d'être avalés par les jeunes enfants. Par conséquent, les enfants âgés de moins de trois ans ne doivent pas être laissés sans surveillance.

Il est interdit d'enfiler les films d'emballage sur la tête. Risque d'asphyxie.

NL

De montage van bad- en woonmeubels moet door overeenkomstig geschoolde vakmensen worden uitgevoerd. Vóór de montage moet u de montagehandleiding gelezen hebben.

Speciale, montagehandleidingen met meer informatie en aanwijzingen zijn aan de wastafels, spiegelkasten, verlichting en speciale uitrustingen toegevoegd en moeten ook in acht genomen worden. Alle montagehandleidingen dienen na de montage aan de eindgebruiker te worden overhandigd.

De bad- en woonmeubels en de afzonderlijke delen ervan moeten zeer zorgvuldig en met inachtneming van de erkende regels van het vakmanschap en van de huidige stand van de techniek gemonteerd worden. De bijgeleverde bevestigingsmateriaal voor wandbevestiging is uitsluitend geschikt voor massieve solide wanden. Bij alle andere typen wanden, plafonds en vloeren moet de monteur voor geschikt bevestigingsmateriaal zorgen.

Hangende kasten moeten zo aan de wand worden bevestigd dat er ook onder belasting geen gevaar voor vallen bestaat. Daarbij moeten met name ook de eigenschappen van wanden, plafond en vloer in aanmerking worden genomen. Overige informatie over de maximale belasting vindt u in de onderhoudshandleiding. Bovendien moeten bij de montage de algemene werkveiligheidsregels worden nageleefd.

Bij verlijming moet de ondergrond schoon, droog evenals olie- en vetvrij zijn. Er moet voldoende lijm worden gebruikt en de instructies van de fabrikant van het lijmproduct moeten worden nageleefd.

Worden de montage-instructies niet opgevolgd, of wordt de montage foutief uitgevoerd, dan kan dit leiden tot beperking van de gebruiksmogelijkheden c.q. tot schade aan goederen en personen. De fabrikant is niet aansprakelijk voor schade die hieruit ontstaat!

Alle niet hangende kasten moeten beveiligd tegen kantelen aan de wand worden bevestigd.

Sanitaire voorzieningen en elektrische apparaten mogen alleen door erkende installateurs worden geplaatst.

Bij de montage van accessoires en elektronische apparatuur geen modificerende manipulaties aan de accessoires of de elektronische a pparatuur doorvoeren. Dit geldt in het bijzonder voor bevestigingsboringen.

Controleer vóór montage of alle noodzakelijke aansluitingen van de sanitaire voorzieningen en elektrische apparaten aanwezig zijn en deskundig zijn uitgevoerd!

Bij het boren moet eerst worden gecontro leerd of op die plek geen leidingen voor gas, water, elektriciteit of afvoer lopen.

Neem de bijgesloten onderhouds- en servicehandleidingen in acht en verwijder de aan de eindgebruiker te overhandigen beschermende folie pas op het laatst.

De bad- en woonmeubels zijn bestemd voor gebruik in particuliere huishoudens. Zij bevat kleine delen, die door jonge kinderen kunnen worden ingeslikt. Kinderen tot en met 3 jaar moeten daarom te allen tijde onder toezicht verkeren.

Verpakkingsfolies mogen niet over het hoofd worden getrokken. Risico op verstikking.

EN

The bathroom and living room furniture should be assembled by experts with suitable qualifications. Read the installation instructions carefully prior to installation.

Special further assembly instructions and information are enclosed with hand basins, mirrored cabinets, lighting elements and special accessories and must also be observed. A copy of all installation instructions must be given to the end user upon completion of installation.

The bathroom and living room furniture and their individual components must be installed using extreme care and taking into consideration the practices generally recognised in the skilled trades and the state of the art. In the process, pay special attention to the condition of the walls, ceiling and floor. The mounting materials included with the delivery, for mounting to masonry, are only suitable for use on solid, sturdy walls. The fitter is responsible for providing suitable mounting materials for all other ceiling, wall and flooring conditions.

Wall-mounted units must be fastened to the wall in such a way that they cannot fall down even under load. Further information about maximum load capacity can be found in the care instructions. Moreover, during installation, adhere to the general trade regulations for occupational health and safety.

When gluing, the substrate must be clean, dry and free from oil or grease. Use a sufficient amount of glue and observe the glue manufacturer's instructions.

Non-observance of the specified installation information or faulty execution of installation might impair the usability of the item or result in injury to persons and damage to property. The manufacturer declines any liability for any such resulting damage!

All non-suspended units must be secured on the wall to prevent tilting.

Only allow qualified professionals to perform plumbing and electrical installation work.

Only allow qualified professionals to perform plumbing and electrical installation work.

During installation of accessories and electrical appliances, absolutely no modifications to the accessories or electrical appliances are permitted. Under no circumstances must the appliances be drilled.

Prior to installation ensure that all required connections for plumbing and electrical installations have been completed and properly carried out!

Prior to drilling, check that no gas or water pipes, electrical ducts, heating or drainage pipes will be damaged.

Observe all information contained in the enclosed Care and Maintenance Instructions and give these to the end customer. Remove any existing protective film only after final works have been completed.

Bathroom and living room furniture is intended for use in private households. It contains small parts that could be swallowed by young children. Therefore, do not leave children under 3-years of age unattended.

Never place packaging film over your head. Danger of suffocation.

ES

El montaje de los muebles de baño y hogar debe ser realizado por especialistas debidamente capacitados. Lea atentamente las instrucciones de montaje antes de realizar el montaje.

Se adjuntan instrucciones de montaje e indicaciones adicionales específicas en el caso de lavabos, armarios con espejo, iluminación y accesorios especiales, que igualmente deberán tenerse en cuenta. Todas las instrucciones de montaje se tienen que entregar al consumidor final después del montaje.

El montaje de los muebles de baño y hogar y de sus componentes individuales debe realizarse con el mayor cuidado y de acuerdo con las normas técnicas admitidas y con el estado de la técnica. Al respecto también se debe considerar la composición de las paredes, el techo y el suelo. El material de fijación suministrado para montar en la mampostería sólo se debe utilizar para paredes macizas y fijas. Para todas las otras calidades de techo, pared y suelo, el montador tiene que garantizar el material de fijación adecuado.

Los armarios suspendidos de pared deben anclarse a la pared de forma que no exista riesgo de caída, incluso estando sometidos a carga. Consulte los detalles sobre la carga máxima en las instrucciones de mantenimiento. Durante el montaje también se deben cumplir las reglas técnicas profesionales generales de la seguridad en el trabajo.

Para los trabajos de encolado, la superficie tiene que estar limpia, seca así como exenta de aceite y grasa. Se debe emplear una cantidad suficiente de adhesivo y considerar las especificaciones del fabricante del adhesivo.

En caso que no se observen las indicaciones de montaje mencionadas o se ejecute incorrectamente el montaje se puede mermar la utilizabilidad de los componentes o producir daños materiales y daños a las personas. ¡El fabricante no se responsabiliza por los daños que se produzcan por esto!

Los armarios no suspendidos deben asegurarse a la pared para evitar que vuelquen.

Las instalaciones sanitarias y eléctricas sólo se deben realizar por un especialista.

Durante el montaje de los accesorios y electrodomésticos no se deben realizar modificaciones en el accesorio o electrodoméstico.Esto es especialmente válido para los taladros de sujeción.

Compruebe antes del montaje si existen todas las conexiones necesarias de las instalaciones sanitarias y eléctricas, y si las mismas se ejecutaron adecuadamente.

Antes de taladrar se tiene que comprobar que en el lugar del taladro no hayan tuberías de gas, agua, corriente, calefacción o desagües.

Las instrucciones de cuidado y de mantenimiento adjuntas se tienen que observar y entregar al consumidor final. Quite las posibles láminas protectoras sólo en el último paso de trabajo.

Los muebles de baño y hogar están diseñados para su uso en viviendas particulares. La cocina contiene piezas pequeñas que pueden ser tragadas por los niños pequeños. Por eso está prohibido dejar a los niños menores de 3 años sin supervisión.

Está prohibido ponerse el film de embalaje sobre la cabeza. Existe peligro de asfixia.

SE

Montering av badrumsutrustning och möbler bör utföras av personer med lämplig utbildning. Läs noggrant igenom monteringsinstruktionerna innan köket monteras.

Särskilda monteringsinstruktioner och anvisningar bifogas tvättfat, spegelskåp, belysningar och specialutrustning och måste beaktas. Samtliga monteringsinstruktioner måste överräckas till slutkunden efter att monteringen har utförts.

Badrumsutrustning och möbler samt deras delar måste monteras mycket noga och med iakttagande av erkända hantverksregler och senaste teknik. I detta sammanhang ska även väggarnas, innertakets och golvets beskaffenhet beaktas. Medföljande monteringsmaterial, för montering på murverk, är endast avsett för massiva, fasta väggar. Vid alla andra slags tak-, vägg- och golvegenskaper ska montören tillhandahålla annat lämpligt monteringsmaterial.

Vägghängda skåp ska fästas i väggen så att de inte riskerar att falla ner ens under belastning. Detaljerad information om maximal belastning finns i skötselinstruktionerna. När produkterna monteras ska dessutom allmänna arbetarskyddsföreskrifter som gäller för hantverksarbeten följas.

Vid limningsarbeten ska underlaget vara rent, torrt samt olje- och fettfritt. Använd tillräcklig mängd lim och beakta anvisningarna från limproducenten.

Om angivna monteringsinstruktioner inte beaktas eller om monteringen utförs felaktigt är det möjligt att vissa användningsmöjligheter begränsas. Det finns även risk för att personer eller material kommer till skada. Tillverkaren ansvarar inte för sådana skador!

All icke hängande skåp måste säkras med tippskydd i väggen.

VVS- och elinstallationer får endast utföras av behöriga installatörer.

När tillbehör och elutrustning monteras får inga manipulationer utföras på tillbehöret eller elutrustningen. Man får under inga omständigheter borra i utrustningen.

Kontrollera före monteringen att samtliga erforderliga VVS- och elanslutningar är förhanden och att de har utförts på föreskrivet sätt!

Innan du borrar i väggar måste du kontrollera att inga ledningar för gas, vatten, ström, värme eller avlopp kan skadas.

Beakta bifogade skötsel- och underhållsinstruktioner och överräck dem till slutkunden. Ev. skyddsfolie får inte dras av förrän sista arbetssteget har genomförts.

Badrumsutrustning och möbler är avsedda för användning i privata hushåll. Det innehåller smådelar som kan sväljas av småbarn. Av denna anledning får barn upp till 3 års ålder inte lämnas utan tillsyn.

Förpackningsfolie får inte dras över huvudet. Risk för kvävning!

IT

Il montaggio dei mobili da living e da bagno dovrebbe essere eseguito da personale appositamente formato. Prima del montaggio si devono leggere attentamente le istruzioni per il montaggio.

Le istruzioni per il montaggio dettagliate e le relative indicazioni sono incluse nei lavabi, nei mobili a specchio, nel sistemi di illuminazione nonché nella dotazione speciale, e devono essere osservate a loro volta. Dopo il montaggio tutte le istruzioni per il montaggio vanno consegnate all'utilizzatore finale.

I mobili da bagno e da living, così come i loro componenti singoli, devono essere montati con la massima cura, nel rispetto delle norme artigianali riconosciute e dello stato della tecnica. Tenere presente anche le caratteristiche di pareti, soffitti e pavimenti. Il materiale di fissaggio in dotazione è adatto esclusivamente per il montaggio su pareti in muratura robuste e resistenti. Per il fissaggio su soffitti, pareti e pavimenti con caratteristiche diverse l'installatore deve procurarsi materiale idoneo.

I mobili sospesi a parete devono essere montati alla parete in modo che non sussista il rischio che cadano in presenza di carico. Per ulteriori informazioni sul carico massimo si vedano le istruzioni di pulizia. Inoltre al momento del montaggio della cucina osservare le regole generali relative alla tutela del lavoro.

Al momento di eseguire le operazioni d'incollaggio, il fondo deve essere pulito e asciutto nonché privo di olio e grasso. Utilizzare una quantità sufficiente di colla e osservare le indicazioni del produttore.

Qualora le istruzioni non venissero osservate, ovvero il montaggio venisse eseguito non in conformità alle stesse, possono verificarsi limitazioni alla funzionalità del bene oppure danni a persone o cose. In questi casi il produttore declina qualsiasi responsabilità!

Tutti i mobili non sospesi devono essere fissati alla parete per evitare che si ribaltino.

Gli allacci all'impianto idraulico ed elettrico possono essere eseguiti solo da personale qualificato.

Nel montaggio e nell'installazione di accessori ed elettrodomestici non vanno eseguite operazioni tali da modificarne le caratteristiche. Questo vale in particolare per i fori per il fissaggio.

Verificate prima del montaggio se sono presenti tutti gli allacci elettrici e sanitari e se sono stati eseguiti a regola d'arte!

Prima di trapanare va verificato che nel punto non vi siano tubature e condotte di gas, acqua, corrente elettrica, riscaldamento o scarico.

Le istruzioni per il montaggio e la manutenzione vanno lette attentamente e consegnate al consumatore finale. Eventuali pellicole protettive vanno tolte solo nell'ultima fase del montaggio.

I mobili da bagno e da living sono concepiti per l'uso in abitazioni private. Contiene delle parti che possono essere ingerite da bambini piccoli. Pertanto i bambini fino ai 3 anni compiuti non devono essere lasciati senza sorveglianza.

Non coprire la testa con pellicole di imballaggio. Sussiste il pericolo di soffocamento.

HR

Montiranje kupaoničkog i namještaja za dnevni boravak trebalo bi obavljati primjereno kvalificirano stručno osoblje. Prije montaže potrebno je pozorno pročitati priručnik za montažu.

Specijalni dodatni priručnici za montažu i napomene priloženi su uz umivaoničke stolove, ormariće sa zrcalom, rasvjetna tijela i dodatnu opremu te ih je također potrebno poštivati.Sve montažne priručnike potrebno je predati krajnjem korisniku nakon montaže.

Kupaonički i namještaj za dnevni boravak i njegove dijelove valja montirati s krajnjim oprezom i vodeći računa o prihvaćenim obrtničkim pravilima i stanju tehnologije. Pritom morate naročito voditi računa i o svojstvima zidova, stropa i pod. Isporučeni pričvrsni materijal za zidnu montažu predviđen je isključivo za masivne, čvrste zidove. Za sve ostale kvalitete stropova, zidova i podova monter mora osigurati prikladan pričvrsni materijal.

Ormare obješene na zid valja učvrstiti na zid tako da i pod opterećenjem ne postoji opasnost od pada. Detaljnije informacije o maksimalnom opterećenju pogledajte u uputama za njegovanje. Osim toga pri montaži se moraju poštivati opća obrtnička pravila o zaštiti na radu.

Pri postupcima lijepljenja podloga mora biti čista, suha te bez ulja i masnoća. Uporabite dovoljnu količinu ljepila i poštujte proizvođačke specifikacije ljepila.

Ako se navedenih naputaka za montažu ne pridržavate ili ako se montaža neispravno izvodi, može doći do narušavanja upotrebljivosti odn. do materijalne štete i tjelesnih ozljeda. Za štete koje su time proizašle proizvođač ne može preuzeti odgovornost!

Sve ormare koji nisu obješeni na zid potrebno je na zidu osigurati od prevrtanja.

Vodovodne i električne instalacije mogu biti postavljene samo od odgovarajućeg stručnjaka.

Prilikom montaže električnih uređaja i pribora ne smeju biti poduzeta manipuliranja, koja mijenjaju električni uređaj ili pribor. Ovo važi osobito za ugradnju rupa.

Prije montaže provjerite postoje li svi potrebni priključci sanitarnih i električnih instalacija i jesu li stručno izvedeni!

Prije radova na bušenju mora se provjeriti da na mjestu bušenja nisu položeni vodovi za plin, vodu, struju, grijanje ili kanalizaciju.

Priložene upute za održavanje i njegovanje treba uvažavati i uručiti krajnjem korisniku. Slučajne postojeće zaštitne folije treba ukloniti svaki put tek u posljednjem slijedu rada.

Kupaonički i namještaj za dnevni boravak predviđeni su za uporabu u privatnim kućanstvima. Sadržava male dijelove koje mala djeca mogu progutati. Stoga djecu mlađu od 3 godine nije dopušteno ostavljati bez nadzora.

Ambalažne folije nije dopušteno navlačiti preko glave. Postoji opasnost od gušenja.

SI

Montažo pohištva za kopalnice in dom prepustite ustrezno usposobljenim strokovnjakom. Pred vgradnjo je treba skrbno prebrati navodila za vgradnjo.

Ostala navodila in napotki za vgradnjo so priložena pomivalnim koritom, omaricam z ogledalom, osvetlitvi in posebni opremi in jih je treba upoštevati ločeno. Vsa navodila za vgradnjo je treba po vgradnji izročiti končnemu uporabniku.

Pohištvo za kopalnice in dom ter njegovi posamezni deli namestite zelo skrbno ter ob upoštevanju sprejetih rokodelskih pravil in stanja tehnike. Pri tem je treba posebej paziti na sestave sten, zgornjih ter talnih ploskev. Priložen pritrdilni material (za montažo na zidove) je primeren samo za kompaktne in trdne stene. Pri drugačnih značilnostih stropov, sten in tal mora monter sam priskrbeti primeren pritrdilni material.

Stenske omarice je na steno treba pritrditi tako, da tudi pri obremenitvi ni nevarnosti, da bi omarica padla. Podrobnosti o največji obremenitvi najdete v navodilih za nego. Poleg tega je pri montaži treba upoštevati tudi splošna pravila zaščite pri delu.

Pri lepljenju mora biti podlaga čista, suha in brez olja oziroma maščobe. Uporabiti je treba zadostno količino lepila, pri tem pa upoštevati navedbe proizvajalca lepila.

Če kuhinja ni vgrajena popolnoma v skladu z navodili za vgradnjo ali je vgradnja dokončana pomanjkljivo, lahko pride do zmanjšanja uporabnosti ali celo do poškodb kuhinje in oseb. Za tako nastalo škodo proizvajalec ne prevzame nobenega jamstva!

Vse stoječe omarice je za zaščito pred prevrnitvijo treba pritrditi na steno.

Sanitarne in električne instalacije smejo prevzeti samo ustrezni strokovnjaki.

Pri montaži opreme in električnih naprav ne sme nihče opreme ali električne naprave manipulativno spreminjati. To posebej velja za pritrjevanje in vrtanje.

Pred pričetkom vgradnje preverite, ali so na voljo vsi potrebni sanitarni in električni priključki in ali je bila njihova namestitev izvedena strokovno!

Pred pričetkom vrtanja preverite, da na določeni točki ni plinske, vodne, električne in ogrevalne napeljave ali odtoka.

Priloženo nego in navodila za vzdrževanje upoštevajte za končno ročno uporabo. Morebitne razpoložljive zaščitne folije se vsakokrat odstranijo šele v zadji delovni fazi.

Pohištvo za dom in kopalnice je predvideno za uporabo v zasebnih gospodinjstvih.Vključuje majhne dele, ki jih lahko majhni otroci pogoltnejo. Zato otrok, starih 3 leta ali manj, ne puščajte brez nadzora.

Embalažnih folij ni dovoljeno vleči preko glave. Obstaja nevarnost zadušitve.

FI

Kylpy- ja olohuonekalusteiden asennuksen tulisi tapahtua asianmukaisesti koulutettujen ammattilaisten toimesta. Asennusohje on luettava huolellisesti läpi ennen asennusta.

Pesupöytien, peilikaappien, valaisimien ja lisävarusteiden mukana toimitetaan erityiset lisäasennusohjeet, joita on myös noudatettava. Kaikki asennusohjeet on luovutettava asennuksen jälkeen ensimmäiselle käyttäjälle.

Kylpy- ja olohuonekalusteet ja niiden yksittäiset osat on asennettava erittäin huolellisesti ja hyväksyttyjä käsiteollisia määräyksiä ja tekniikan tasoa noudattaen. Yleisiä asennusmääräyksiä ja uusimpia teknisiä vaatimuksia on noudatettava. Asennuksessa on otettava huomioon seinien, sisäkaton ja lattian rakenne. Toimitussisältöön kuuluvat kiinnitysmateriaalit sopivat ainoastaan muuratuille ja kiinteille seinille. Asentajan on huolehdittava siitä, että rakenteeltaan muunlaisissa sisäkatoissa, seinissä ja lattioissa käytetään oikeanlaisia kiinnitysmateriaaleja.

Seinällä riippuvat kaapit on kiinnitettävä seinään niin, ettei putoamisen vaaraa ole olemassa kuormitettunakaan. Maksimaalista kuormitusta koskevia tarkempia tietoja on hoito-ohjeessa. Yleisiä työturvallisuusmääräyksiä on noudatettava asennuksen aikana.

Puhdista ja kuivaa liimattavat pinnat huolellisesti ja poista niistä öljy- ja rasvajäämät. Käytä riittävästi liimaa, ja noudata liimatuotteen valmistajan ohjeita.

Jos kuvattuja asennusohjeita ei noudateta tai asennus suoritetaan virheellisesti, seurauksena voi olla heikentynyt käyttökelpoisuus tai aineellisia tai henkilövahinkoja. Valmistaja ei vastaa tällaisista tapauksista aiheutuneista vahingoista!

Kaikki kaapit, jotka eivät riipu seinällä, on varmistettava seinään kaatumista vastaan.

Vain alan ammattilaiset saavat suorittaa putkija sähköasennukset.

Lisävarusteita ja sähkölaitteita ei saa muuttaa millään tavalla niiden asennuksen yhteydessä. Tämä koskee erityisesti kiinnitysporauksia.

Tarkista ennen asennusta, että kaikki tarvittavat putki- ja sähköasennusten liitännät ovat olemassa ja että ne on tehty ammattimaisesti!

Ennen porausta on tarkastettava, ettei porauskohdassa ole kaasu-, vesi-, sähkö-, lämmitys- tai jätevesijohtoja tai -putkia.

Noudata oheisia kunnossapito- ja huolto-ohjeita ja välitä ne myös loppukäyttäjälle. Jos tuotteessa on suojakalvoja, poista ne viimeisen työvaiheen lopuksi.

Kylpy- ja olohuonekalusteet on tarkoitettu käyttöön yksityistalouksissa. Se sisältää pieniä osia, joita pienet lapset voivat niellä. Siksi alle 3-vuotiaita ei saa jättää ilman valvontaa.

Pakkauskalvoja ei saa vetää pään päälle. On olemassa tukehtumisvaara.

RO

Montajul mobilei pentru spaţii de toalete şi de zi trebuie executat de specialişti şcolarizaţi corespunzător. Citiți cu atenție instrucțiunile înainte de montaj.

Manualele de montaj şi indicaţiile speciale şi adiţionale sunt ataşate pachetelor de livrare ale lavoarelor, dulapurilor cu oglinzi, sistemelor de lumini şi dotărilor speciale şi trebuie să fie respectate suplimentar. Toate manualele de montaj se vor înmâna consumatorului final după montaj.

Mobila pentru spaţii de toalete şi de zi şi piesele sale componente se vor monta cu cea mai mare atenţie şi luându-se în considerare regulile recunoscute în manualul de montaj, precum şi standardele tehnice de actualitate. În acest sens, acordați o atenție deosebită și proprietăților specifice ale pereților, tavanului și pardoselii. Materialele furnizate sunt compatibile cu montajul efectuat pentru pereți solizi și stabili. Pentru toate celelalte tipuri de tavane, pereți și pardoseli, montatorul trebuie să asigure material de fixare adecvat.

Dulapurile suspendate mural se vor fixa în perete astfel încât să nu existe pericol de cădere, nici atunci când acestea sunt suprapuse unor greutăţi suplimentare. În plus, la montaj se vor respecta normele generale de protecția muncii.

La lucrările cu adezivi, suprafața trebuie să fie curată, uscată și fără ulei sau grăsime. Se va utiliza o cantitate suficientă de adeziv și se vor respecta indicațiile producătorului adezivului.

Dacă nu se respectă instrucțiunile de montaj sau montajul nu este executat corect, acest lucru poate afecta capacitatea de utilizare sau poate cauza daune materiale sau rănirea persoanelor. Producătorul nu își asumă răspunderea pentru astfel de daune!

Toate dulapurile nesuspendate trebuie să fie asigurate de perete împotriva răsturnării.

Instalațiile sanitare și electrice trebuie efectuate doar de un tehnician specializat.

La montajul accesoriilor și aparatelor electronice nu se vor efectua lucrări de modificare a accesoriilor sau aparatelor electronice. Această condiție se aplică în special pentru găurile pentru fixare.

Înainte de montaj, verificați dacă sunt disponibile toate conexiunile necesare ale instalațiilor sanitare și electronice și dacă sunt executate corect!

Înainte de efectuarea lucrărilor de găurire trebuie să vă asigurați că nu există conducte de gaz, apă, energie electrică, încălzire sau evacuare ce pot fi afectate.

Se vor respecta instrucțiunile de îngrijire și întreținere anexate, care vor fi predate utilizatorului final. Eventualele folii de protecție disponibile vor fi îndepărtate numai după ce toate operațiunile de montaj au fost finalizate.

Mobila pentru spaţii de toaletă şi de zi este concepută pentru utilizare în spaţiul casnic privat. Aceasta conţine piese de dimensiuni reduse care pot fi înghiţite de copiii mici. Prin urmare, vă recomandăm să nu lăsați copiii sub 3 ani nesupravegheați în preajma materialelor.

Nu este permis ca foliile de ambalare să fie trase peste cap. Pericol de asfixiere.

DE - Allgemeine Hinweise / **FR** - Consignes d'ordre général / **NL** - Algemene instructies / **EN** - General Information / **ES** - Indicaciones generales / **SE** - Allmän information / **IT** - Avvertenze / **HR** - Opći uputci / **SI** - Splošna navodila / **FI** - Yleisiä ohjeita / **RO** - Informații generale

DE

Produkt-Identifikations-Code:
Der orangefarbene Aufkleber aus dem Beschlagkarton ist an einer leicht zugänglichen, optisch nicht störenden Stelle anzubringen.

FR

Code d' identification du produit :
Apposer l'autocollant de couleur orange qui se trouve dans le carton de quincaillerie à un endroit facilement accessible et ne gênant pas visuellement.

NL

Product Identificatie Code:
De oranje sticker uit de verpakking op een goed toegankelijke, visueel niet storende plek aanbrengen.

EN

Product Identification Code:
Paste the orange label provided in the box of fittings in an easily accessible, visually unobtrusive place.

ES

Código de indentificatión del producto:
Pegue la etiqueta de color naranja del cartón de herrajes en un lugar fácilmente accesible y bien visible.

SE

Produkt-identifikations-kod:
Den oranga dekalen som finns i kartongen med beslagen ska sättas fast på ett lättillgängligt ställe där den inte syns.

IT

Codice di identificazione prodotto:
L'adesivo arancione contenuto nella scatola della ferramenta va applicato in un punto facilmente accessibile, che tuttavia non disturbi l'estetica della cucina.

HR

Identifikacijski kod proizvoda:
Narančastu naljepnicu na kutiji okova treba postaviti na pristupačno, optički neometano mjesto.

SI

Identifikacijska številka izdelka:
Oranžno nalepko s kartona je treba nalepiti na lahko dostopno mesto (vendar na mesto, ki ne kazi videza).

FI

Tuotteen tunnistekoodi:
Pakkauksessa oleva oranssinvärinen tarra tulee kiinnittää helposti päästävään, mutta huomaamattomaan paikkaan.

RO

Cod de identificare a produsului:
Eticheta de culoare portocalie din cutia de carton a pieselor metalice trebuie fixată într-un loc ușor accesibil, care nu deranjează din punct de vedere optic.



DE - Allgemeine Hinweise / **FR** - Consignes d'ordre général / **NL** - Algemene instructies / **EN** - General Information / **ES** - Indicaciones generales / **SE** - Allmän information / **IT** - Avvertenze / **HR** - Opći uputci / **SI** - Splošna navodila / **FI** - Yleisiä ohjeita / **RO** - Informații generale



DE - Montage durch Fachpersonal / **FR -** Montage par personnel qualifié / **NL -** Montage door vakpersoneel /
EN - Professional installation only / **ES -** Montaje por personal especializado / **SE -** Monteras av behörig personal /
IT - Il montaggio va eseguito da personale specializzato / **HR -** Montaža od stručnog osoblja / **SI -** Montažo naj izvedejo strokovnjaki /
FI - Teetä asennus ammattihenkilöstöllä / **RO -** Montaj efectuat doar de profesioniști specializați

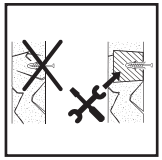

DE - Konstruktion bauseits prüfen / **FR -** Vérifier la construction sur le chantier / **NL -** Controleer de constructie op locatie /
EN - Verify construction/structural soundness on site / **ES -** Comprobar la construcción en el lugar /
SE - Kontrollera konstruktionen på monteringsplatsen / **IT -** Controllare costruzione in sede di montaggio /
HR - Provjerite konstrukciju na mjestu uporabe / **SI -** Na samem mestu preverite konstrukcijo /
FI - Tarkasta rakenne asennuspaikalla / **RO -** Verificați soliditatea construcției / structurii pe șantier.

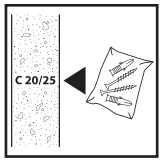

DE - Mitgeliefertes Material für Beton C20/25 / **FR -** Matériel fourni pour le béton C20/25 / **NL -** Meegeleverd materiaal voor beton C20/25 /
EN - Included material for concrete C20/25 / **ES -** Material suministrado para hormigón C20/25 / **SE -** Medföljande material för betong C20/25 /
IT - Materiale fornito per calcestruzzo C20/25 / **HR -** Isporučeni materijal za beton C20/25 / **SI -** Priloženi material za beton C20/25 /
FI - Mukana toimitettava materiaali betonia C20/25 varten / **RO -** Material inclus în pachetul de livrare pentru beton C20/25

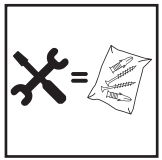

DE - Montage mit mitgeliefertem Material / **FR -** Montage avec le matériel fourni / **NL -** Montage met meegeleverd materiaal /
EN - Install using included materials / **ES -** Montaje con el material suministrado / **SE -** Montering med bifogat material /
IT - Montaggio con materiale fornito / **HR -** Montaža isporučenim materijalom / **SI -** Montažo izvedite s priloženim materialom /
FI - Asennus käyttäen mukana toimitettuja materiaaleja / **RO -** Montajul se efectuează cu materialele incluse în pachetul de livrare



DE - Geeignetes Befestigungsmaterial verwenden / **FR -** Utiliser un matériel de fixation approprié /
NL - Gebruik geschikt bevestigingsmateriaal / **EN -** Use only suitable mounting materials / **ES -** Emplear material de fijación apropiado /
SE - Använd lämpligt monteringsmaterial / **IT -** Impiegare materiale di fissaggio adatto / **HR -** Rabite prikladan materijal za učvršćivanje /
SI - Uporabite primeren pritrdilni material / **FI -** Käytä sopivia kiinnitysmateriaaleja / **RO -** Folosiți doar materiale de fixare adecvate.

DE - Allgemeine Hinweise / **FR** - Consignes d'ordre général / **NL** - Algemene instructies / **EN** - General Information / **ES** - Indicaciones generales / **SE** - Allmän information / **IT** - Avvertenze / **HR** - Opći uputci / **SI** - Splošna navodila / **FI** - Yleisiä ohjeita / **RO** - Informații generale



DE - Installationszonen prüfen / **FR -** Vérifier les zones d'installation / **NL -** Controleer de installatiezones / **EN** - Verify installation zone / **ES -** Comprobar las zonas de instalación / **SE -** Kontrollera installationszonerna / **IT -** Controllare zone di installazione / **HR -** Provjerite instalacijska područja / **SI -** Preglejte območja namestitve / **FI -** Tarkasta asennusalueet / **RO -** Verificarea zonelor cu instalații



DE - Wandbeschaffenheit prüfen / **FR -** Vérifier l'état des murs / **NL -** Controleer de hoedanigheid van de muur / **EN -** Verify wall condition / **ES -** Comprobar la calidad de la pared / **SE -** Kontrollera väggens egenskaper / **IT -** Controllare caratteristiche delle pareti / **HR -** Provjerite svojstva zidova / **SI -** Preverite stanje stene / **FI -** Tarkasta seinän ominaisuudet ja kestävyys / **RO -** Verificarea structurii peretelui

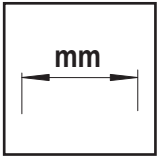

DE - Maßeinheit beachten / **FR -** Respecter l'unité de mesure / **NL -** Houd rekening met de afmetingen / **EN -** Verify measurements / **ES -** Tener en cuenta la unidad de medida / **SE -** Beakta måttenheterna / **IT -** Fare attenzione alle unità di misura / **HR -** Vodite računa o mjernoj jedinici / **SI -** Upoštevajte mersko enoto / **FI -** Huomioi mittayksikkö / **RO -** Respectarea unității de măsură



DE - Fachgerechte Entsorgung von Elektroartikeln / **FR -** Mise au rebut professionnelle d'articles électriques / **NL -** Juiste verwijdering van elektronische artikelen / **EN -** Dispose of electronic devices properly / **ES -** Eliminación correcta de productos eléctricos / **SE -** Föreskriven avfallshantering av elvaror / **IT -** Smaltimento corretto degli articoli elettrici / **HR -** Propisno zbrinjavanje električnih artikala / **SI -** Pravilno odlaganje električnih izdelkov med odpadke/ **FI -** Sähkötarvikkeiden ohjeiden ja määräysten mukainen hävittäminen. / **RO -** Eliminarea corespunzătoare a dispozitivelor electronice

DE - Höhenraster / **FR** - Grille des hauteurs / **NL** - Hoogteraster / **EN** - Height grid / **ES** - Medidas de altura / **SE** - Höjdraster /
IT - Grafico delle altezze / **HR** - Raster visine / **SI** - Raster za nastavitev višine / **FI** - Korkeuskaavio / **RO** - Grilă de înălţime

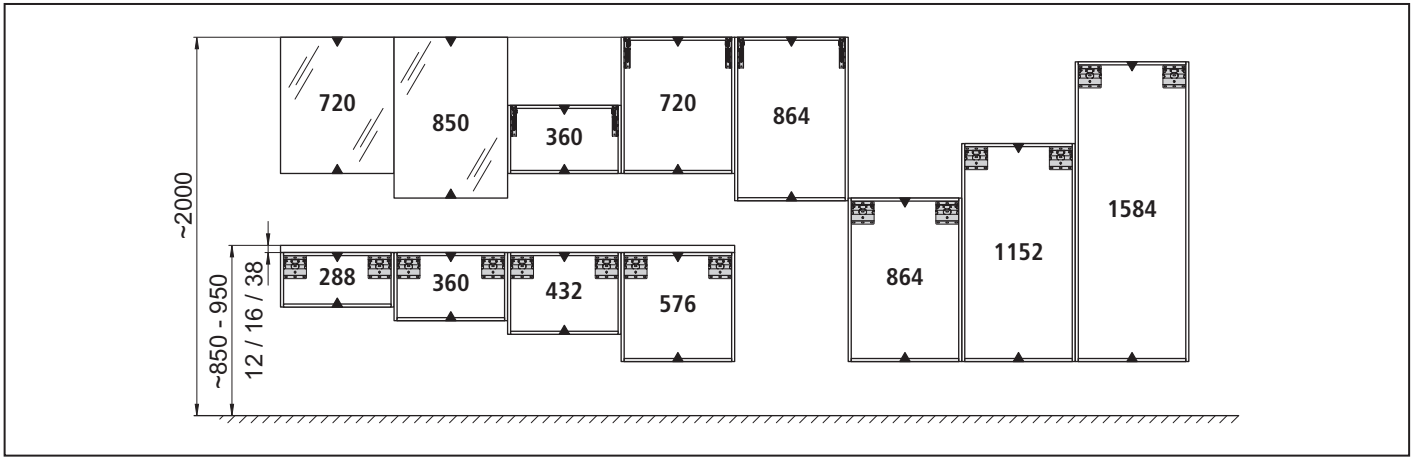

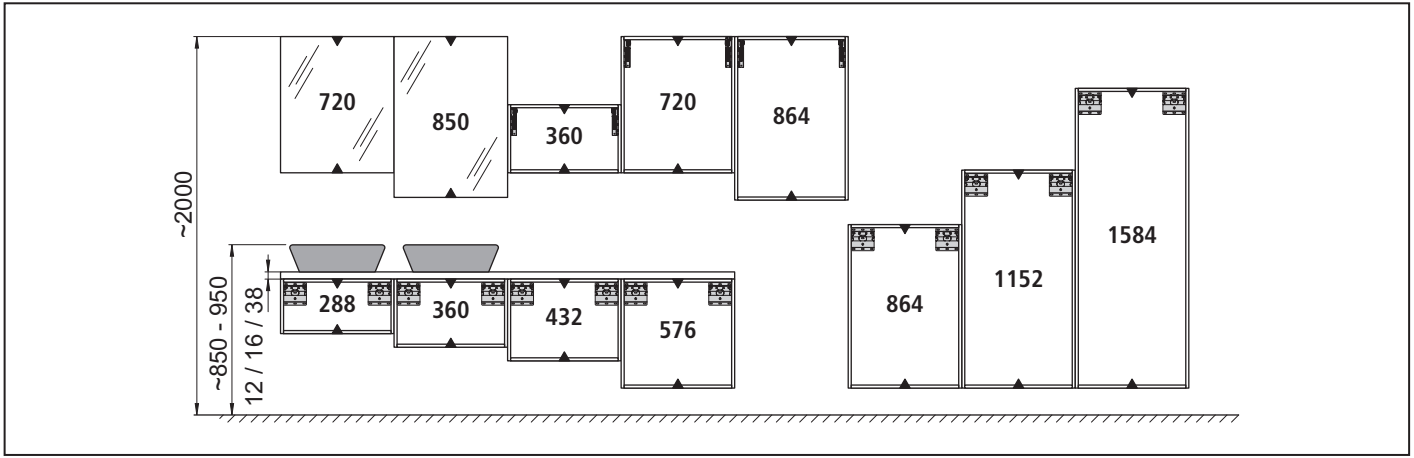

DE - Höhenraster / **FR** - Grille des hauteurs / **NL** - Hoogteraster / **EN** - Height grid / **ES** - Medidas de altura / **SE** - Höjdraster / **IT** - Grafico delle altezze / **HR** - Raster visine / **SI** - Raster za nastavitev višine / **FI** - Korkeuskaavio / **RO** - Grilă de înălţime

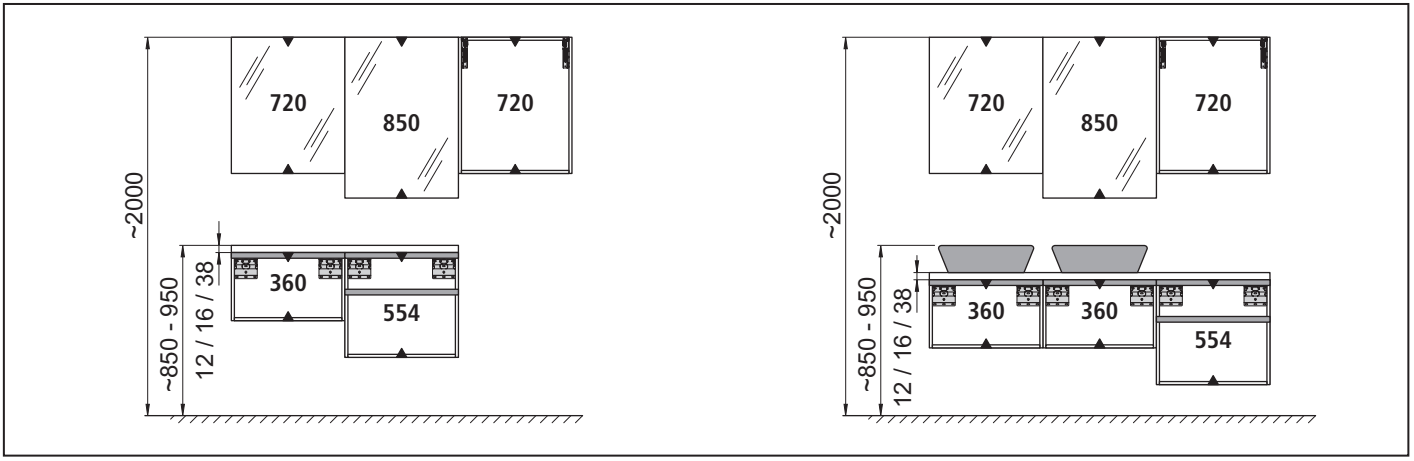

DE - Vor Montagebeginn / **FR** - Avant le début du montage / **NL** - Voorafgaand aan het monteren / **EN** - Prior to Installation / **ES** - Antes de comenzar con el montaje / **SE** - Innan du monterar / **IT** - Prima del montaggio / **HR** - Prije početka montaže / **SI** - Pred začetkom montaže / **FI** - Ennen asennuksen aloittamista / **RO** - Inainte de inceperea montajului

1

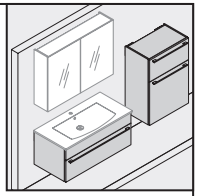

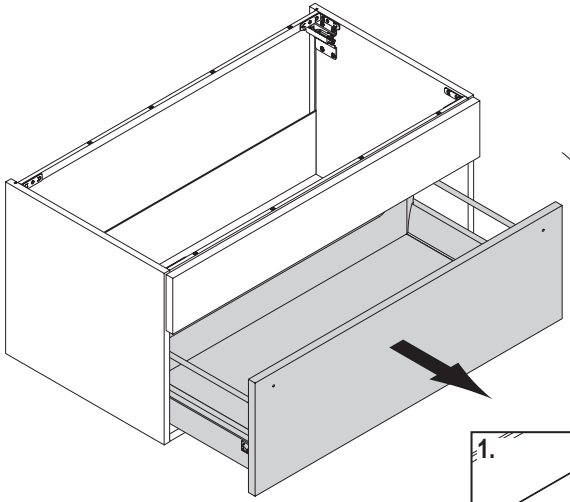

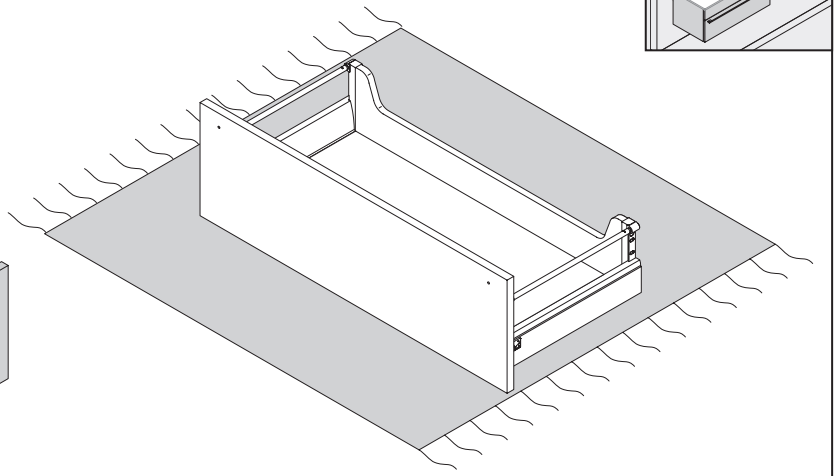

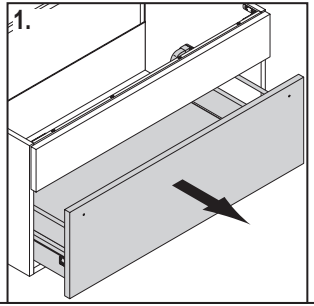

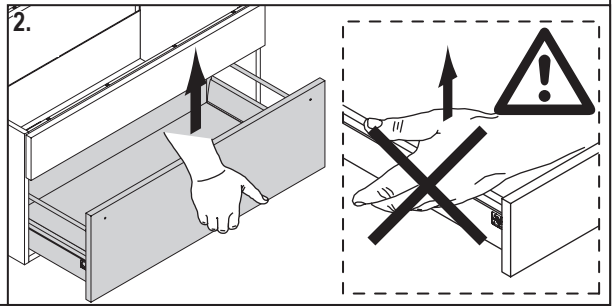



DE - Vor Montagebeginn / **FR** - Avant le début du montage / **NL** - Voorafgaand aan het monteren / **EN** - Prior to Installation / **ES** - Antes de comenzar con el montaje / **SE** - Innan du monterar / **IT** - Prima del montaggio / **HR** - Prije početka montaže / **SI** - Pred začetkom montaže / **FI** - Ennen asennuksen aloittamista / **RO** - Inainte de inceperea montajului

2

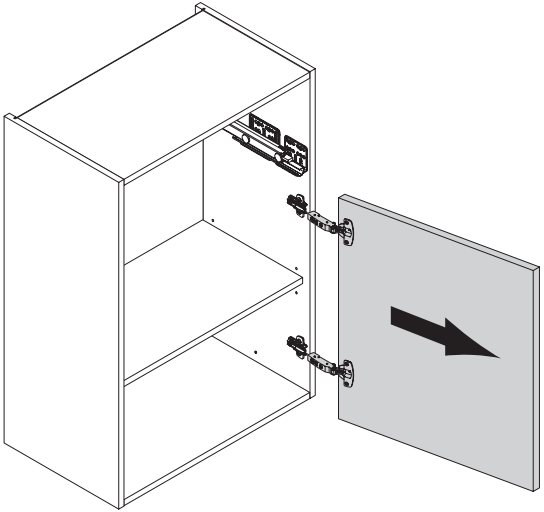

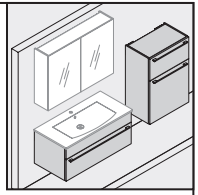

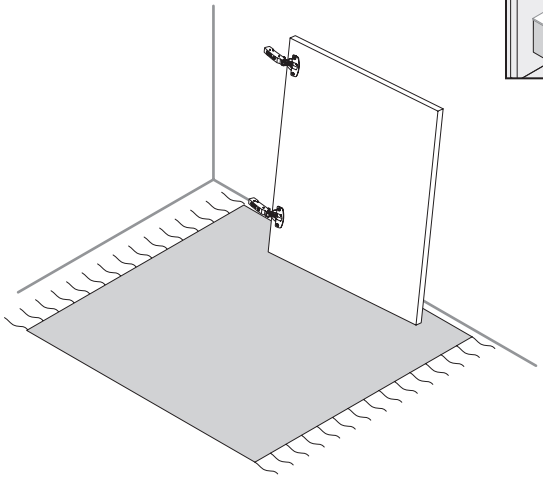

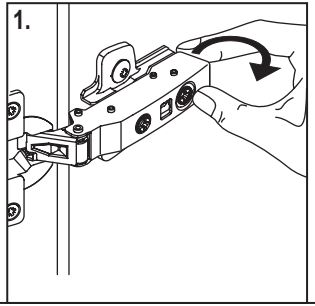

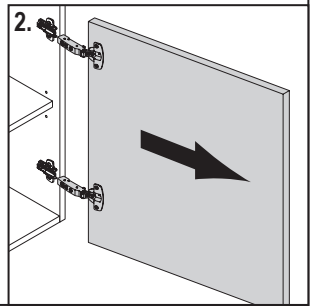

DE - Vor Montagebeginn / **FR** - Avant le début du montage / **NL** - Voorafgaand aan het monteren / **EN** - Prior to Installation / **ES** - Antes de comenzar con el montaje / **SE** - Innan du monterar / **IT** - Prima del montaggio / **HR** - Prije početka montaže / **SI** - Pred začetkom montaže / **FI** - Ennen asennuksen aloittamista / **RO** - Inainte de inceperea montajului

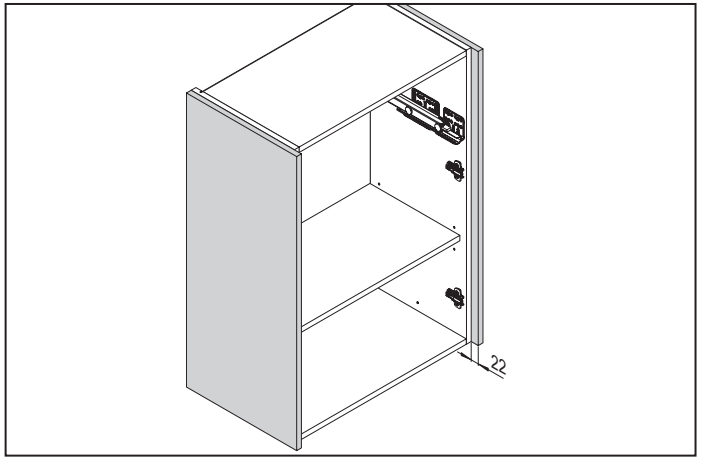

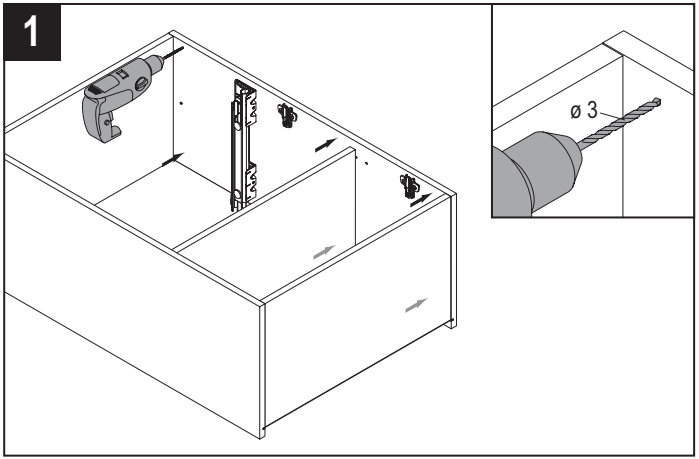

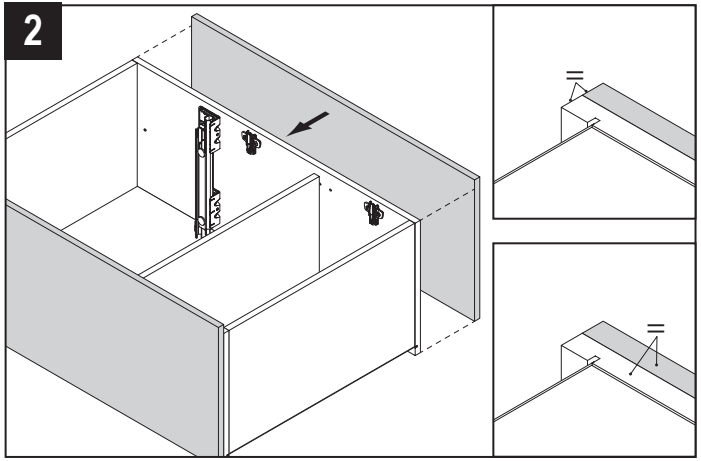

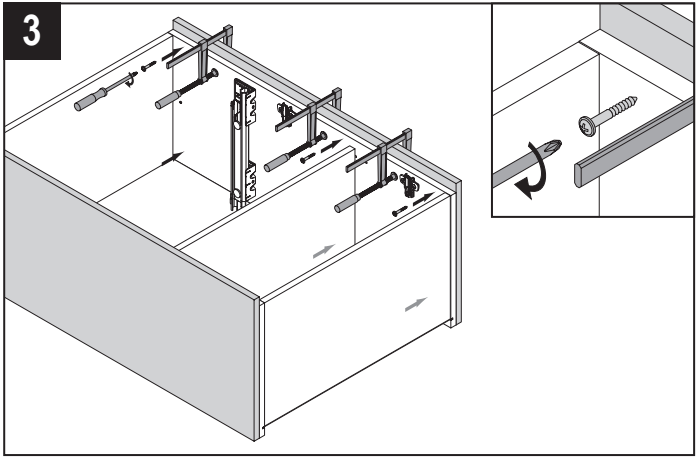

DE - Wandbefestigung / **FR** - Fixation murale / **NL** - Wandbevestiging / **EN** - Wall mounting / **ES** - Fijación a la pared / **SE** - Väggfäste / **IT** - Montaggio alla parete / **HR** - Pričvršćivanje na zid / **SI** - Stenska pritrditev / **FI** - Seinäkiinnitys / **RO** - Fixare în perete

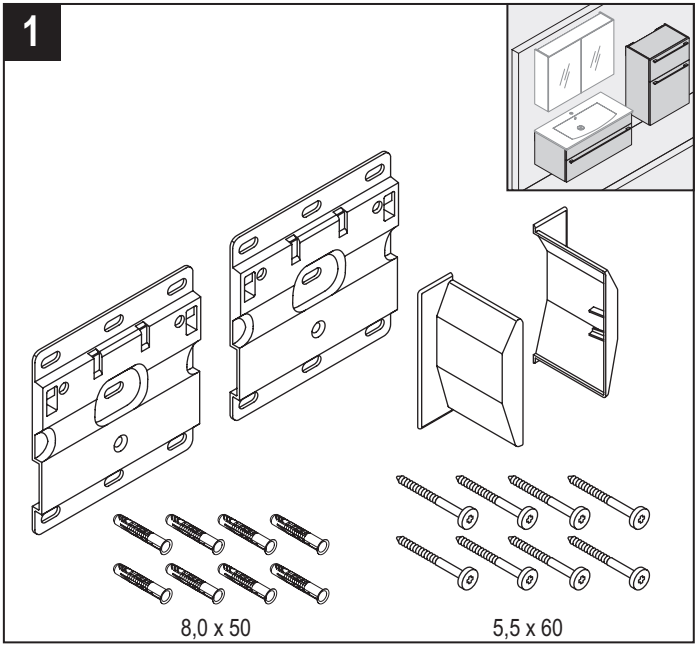

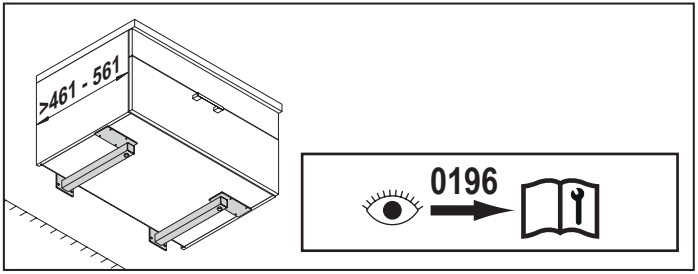

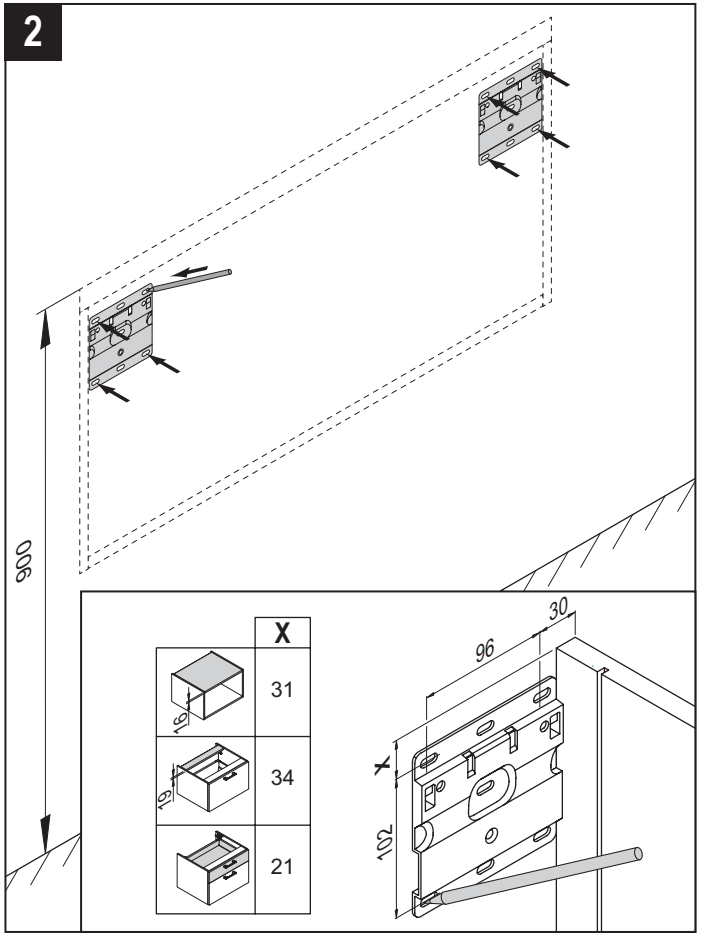

DE - Wandbefestigung / **FR** - Fixation murale / **NL** - Wandbevestiging / **EN** - Wall mounting / **ES** - Fijación a la pared / **SE** - Väggfäste /
IT - Montaggio alla parete / **HR** - Pričvršćivanje na zid / **SI** - Stenska pritrditev / **FI** - Seinäkiinnitys / **RO** - Fixare în perete

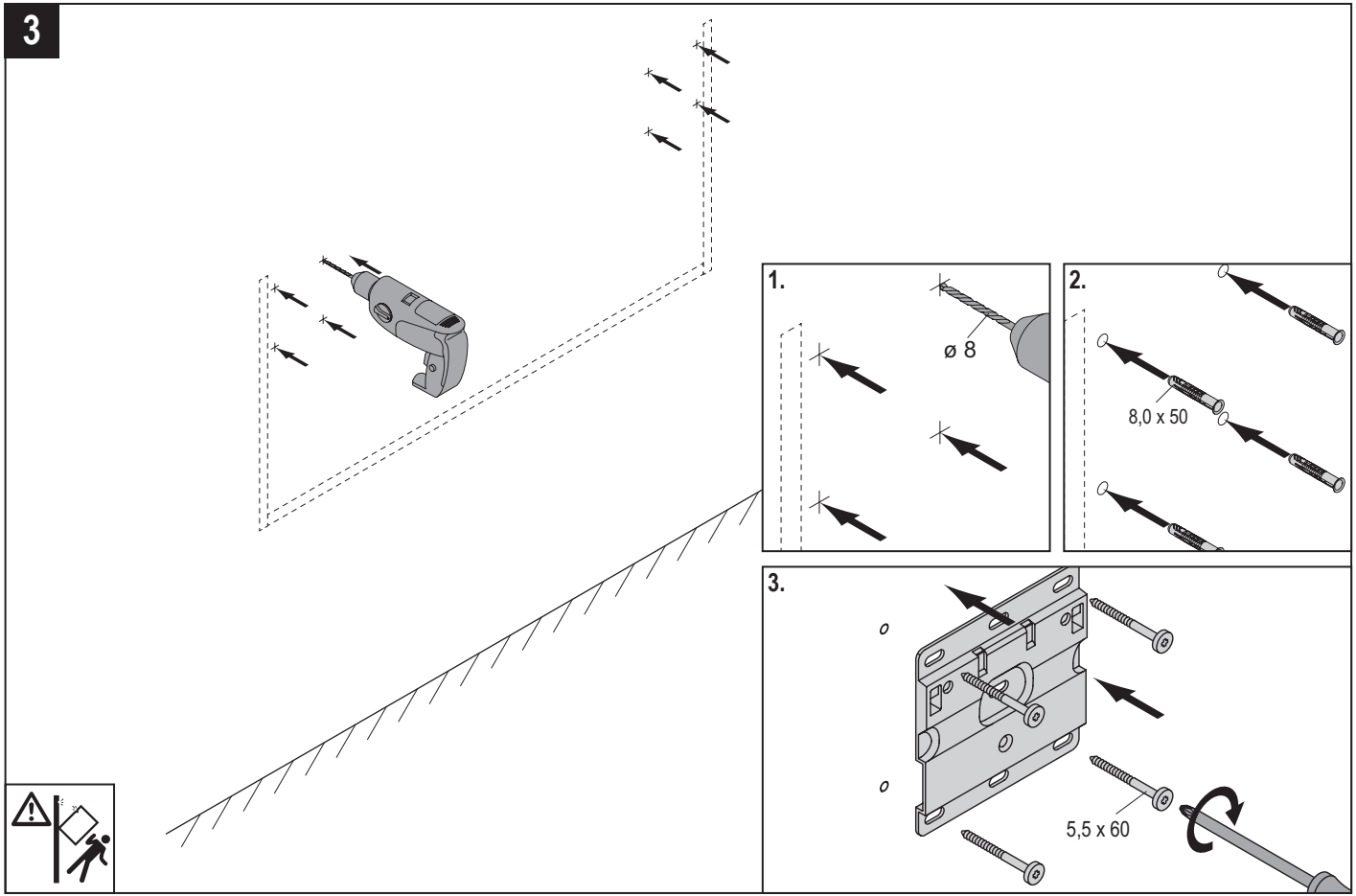

DE - Wandbefestigung / **FR** - Fixation murale / **NL** - Wandbevestiging / **EN** - Wall mounting / **ES** - Fijación a la pared / **SE** - Väggfäste /
IT - Montaggio alla parete / **HR** - Pričvršćivanje na zid / **SI** - Stenska pritrditev / **FI** - Seinäkiinnitys / **RO** - Fixare în perete

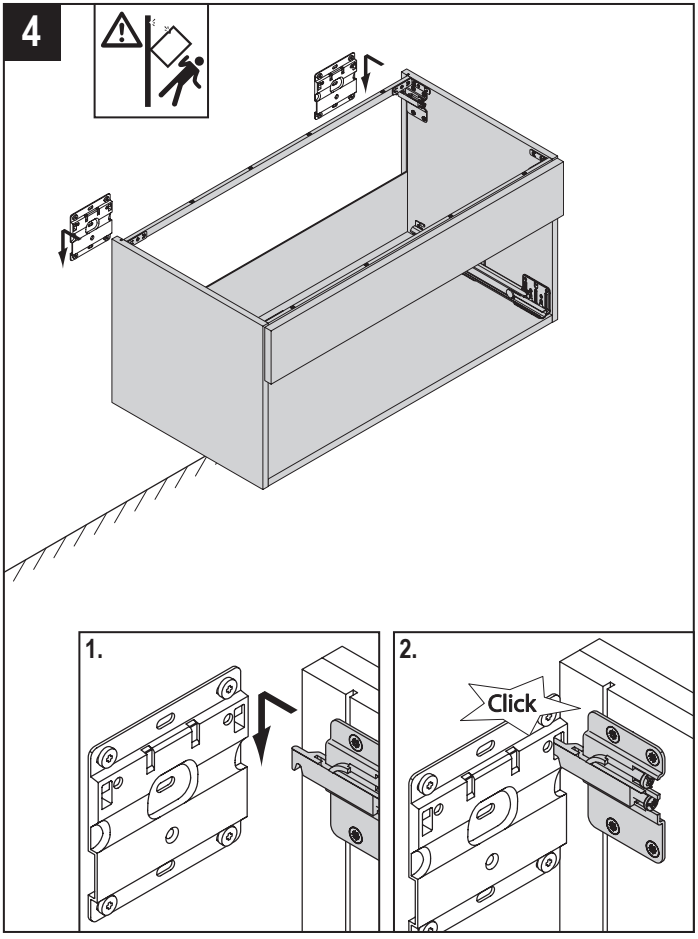

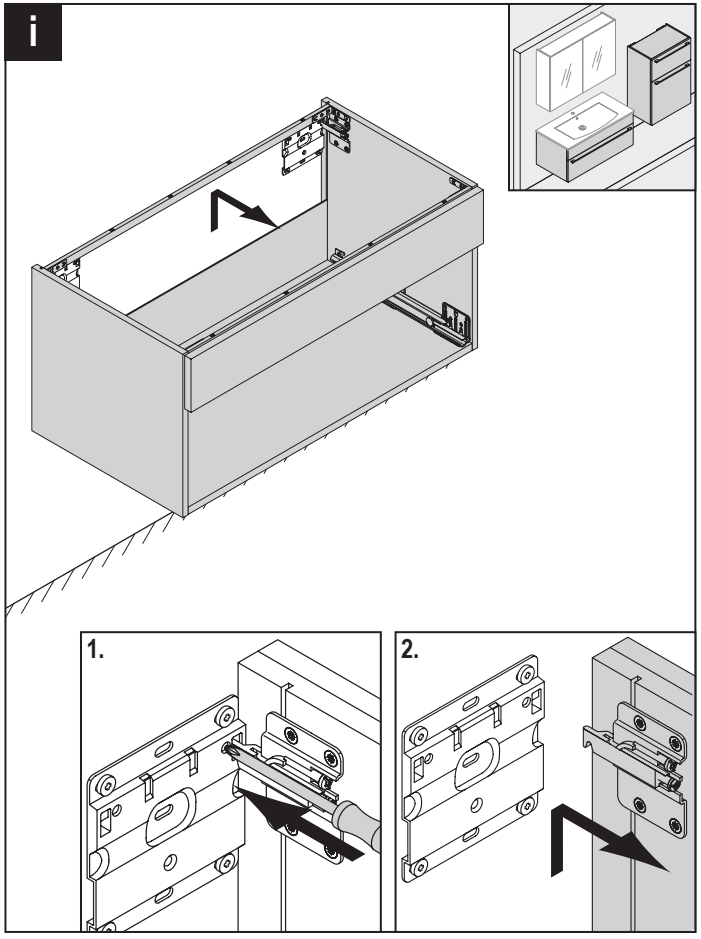

5

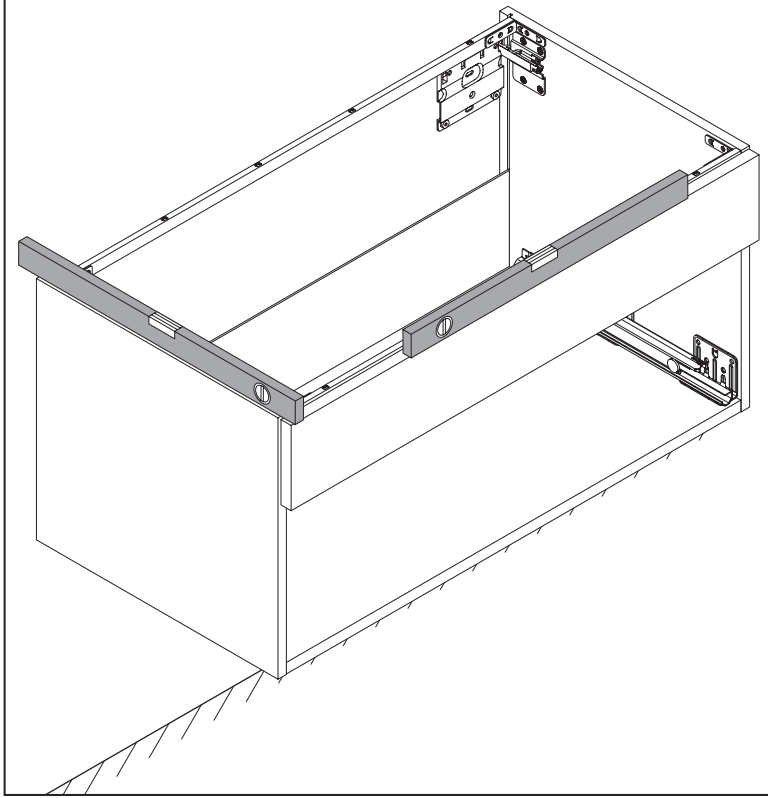

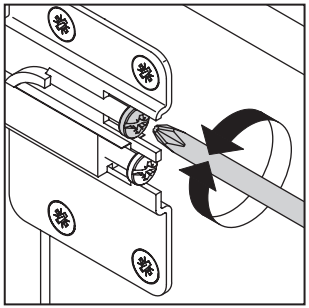

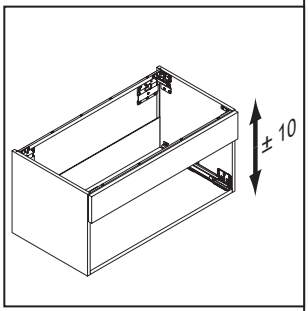

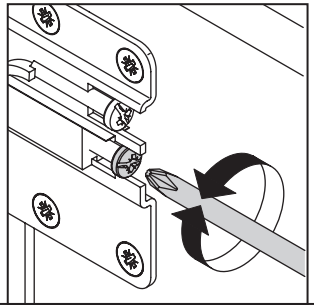

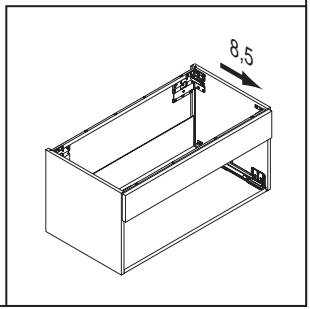

DE - Wandbefestigung / **FR** - Fixation murale / **NL** - Wandbevestiging / **EN** - Wall mounting / **ES** - Fijación a la pared / **SE** - Väggfäste / **IT** - Montaggio alla parete / **HR** - Pričvršćivanje na zid / **SI** - Stenska pritrditev / **FI** - Seinäkiinnitys / **RO** - Fixare în perete

6

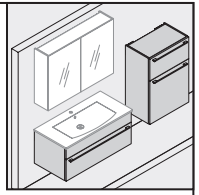

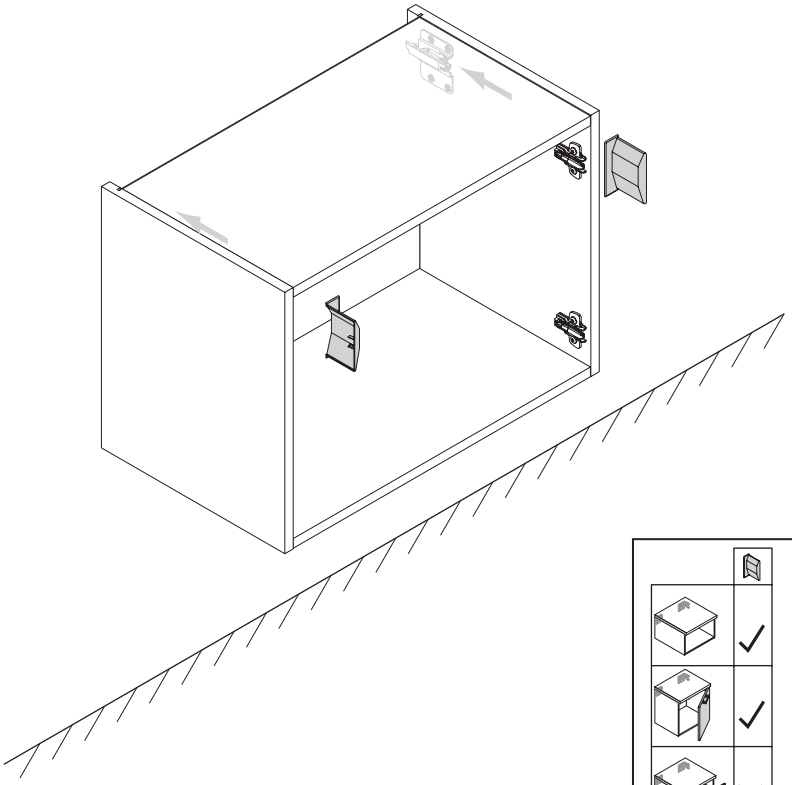

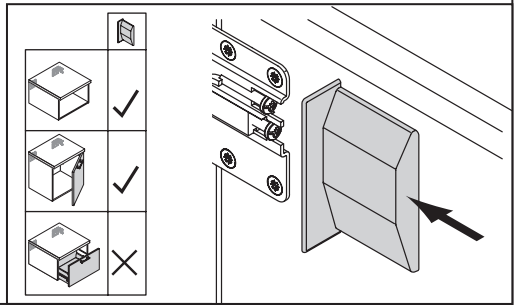

DE - Wandbefestigung / **FR** - Fixation murale / **NL** - Wandbevestiging / **EN** - Wall mounting / **ES** - Fijación a la pared / **SE** - Väggfäste / **IT** - Montaggio alla parete / **HR** - Pričvršćivanje na zid / **SI** - Stenska pritrditev / **FI** - Seinäkiinnitys / **RO** - Fixare în perete

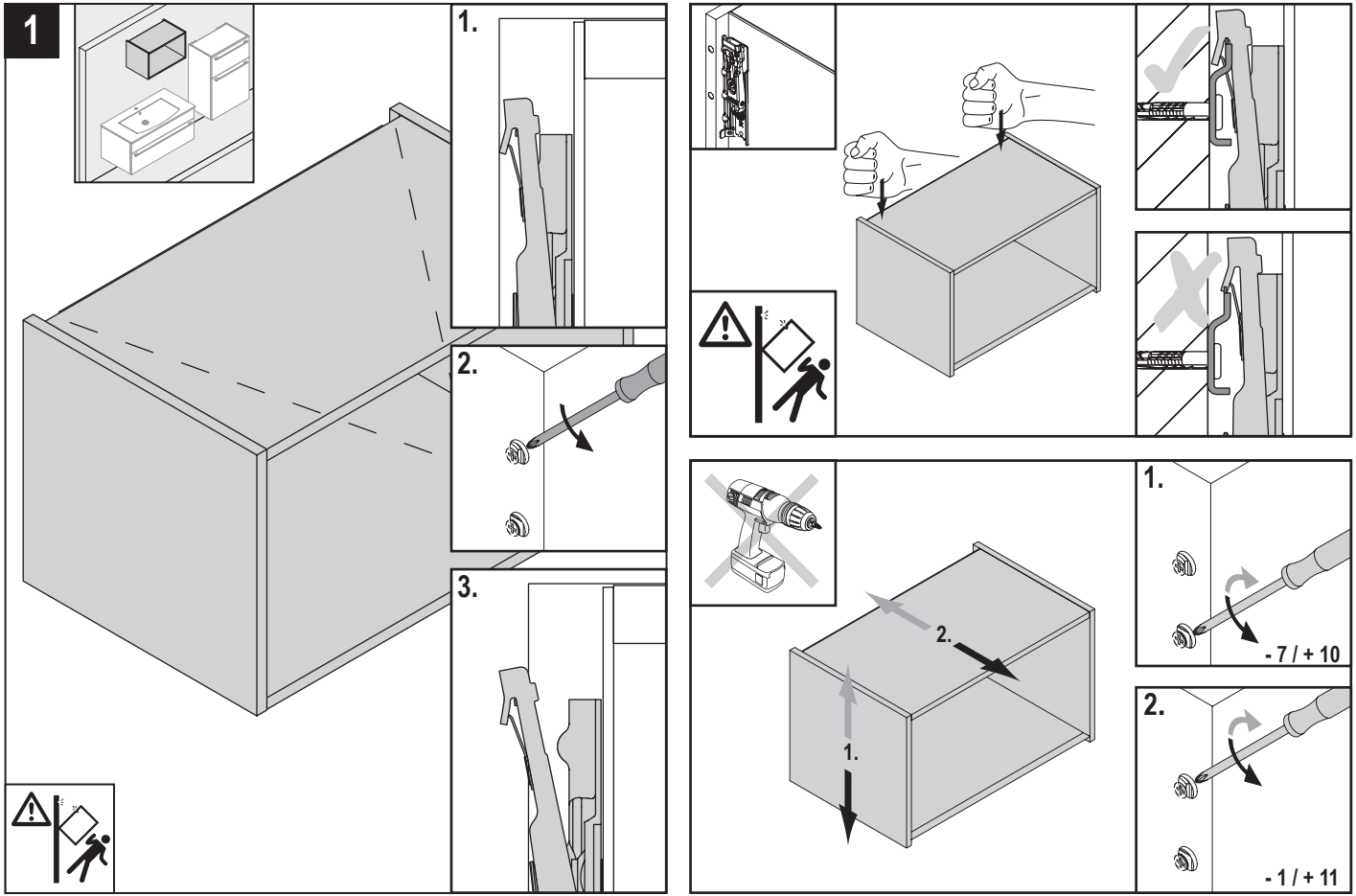

DE - Wandbefestigung / **FR** - Fixation murale / **NL** - Wandbevestiging / **EN** - Wall mounting / **ES** - Fijación a la pared / **SE** - Väggfäste / **IT** - Montaggio alla parete / **HR** - Pričvršćivanje na zid / **SI** - Stenska pritrditev / **FI** - Seinäkiinnitys / **RO** - Fixare în perete

2

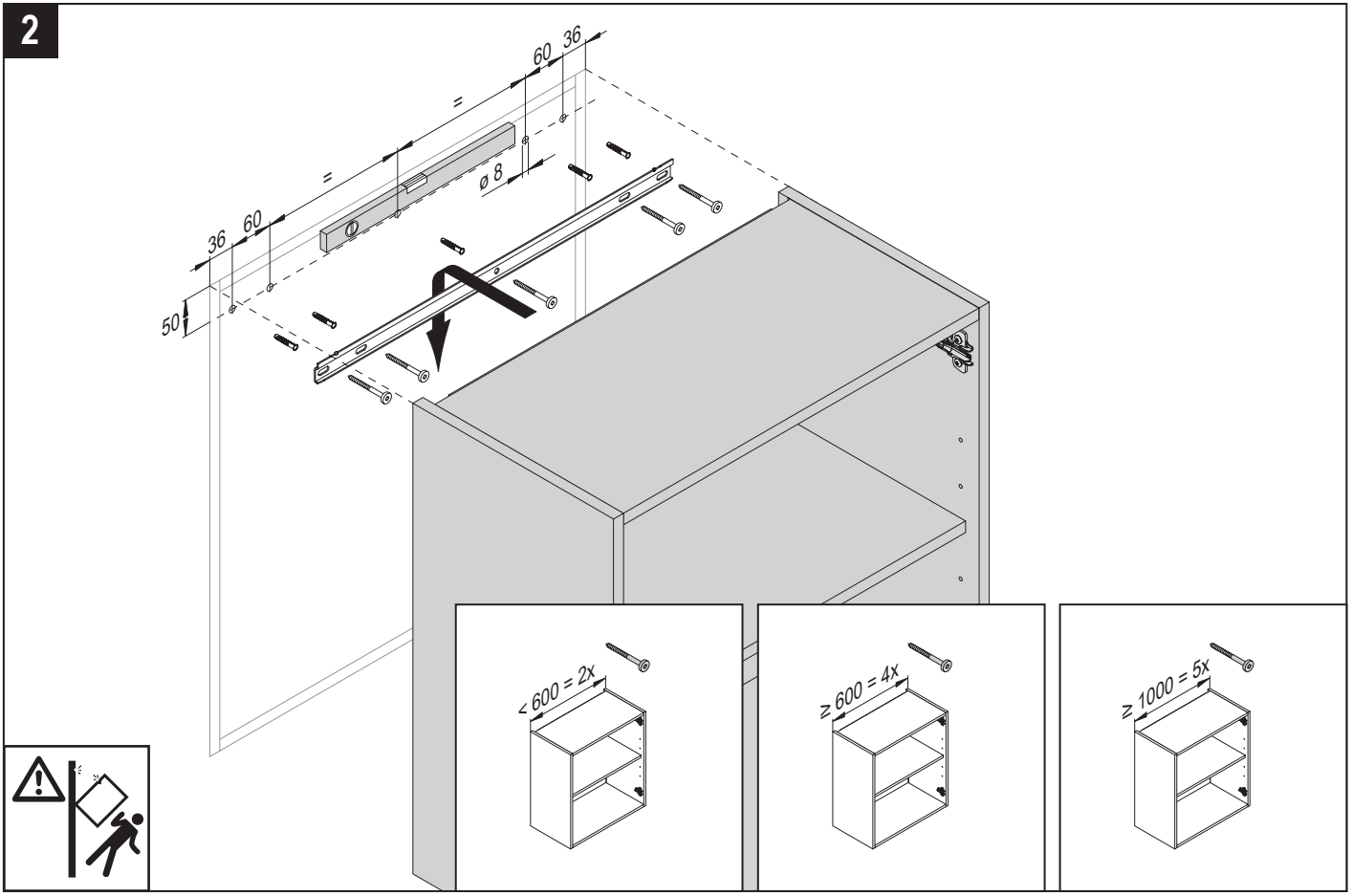

DE - Wandbefestigung / **FR** - Fixation murale / **NL** - Wandbevestiging / **EN** - Wall mounting / **ES** - Fijación a la pared / **SE** - Väggfäste / **IT** - Montaggio alla parete / **HR** - Pričvršćivanje na zid / **SI** - Stenska pritrditev / **FI** - Seinäkiinnitys / **RO** - Fixare în perete

1

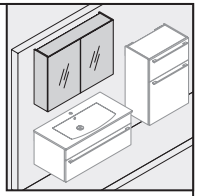

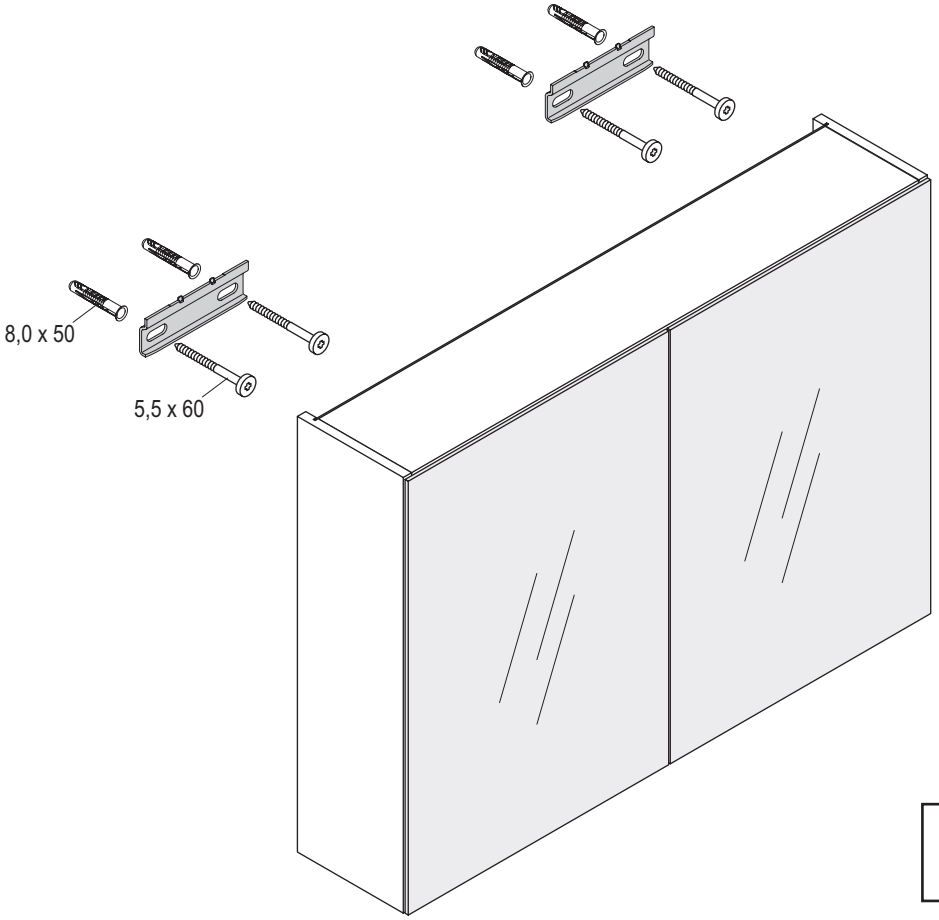

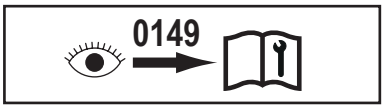

DE - Montagehinweise / **FR** - Indications de montage / **NL** - Montage-instructies / **EN** - Installation information / **ES** - Indicaciones de montaje / **SE** - Monteringsinstruktioner / **IT** - Avvertenze per il montaggio / **HR** - Napomene za montažu / **SI** - Navodila za montažo / **FI** - Asennusohjeet / **RO** - Indicaţii de montaj

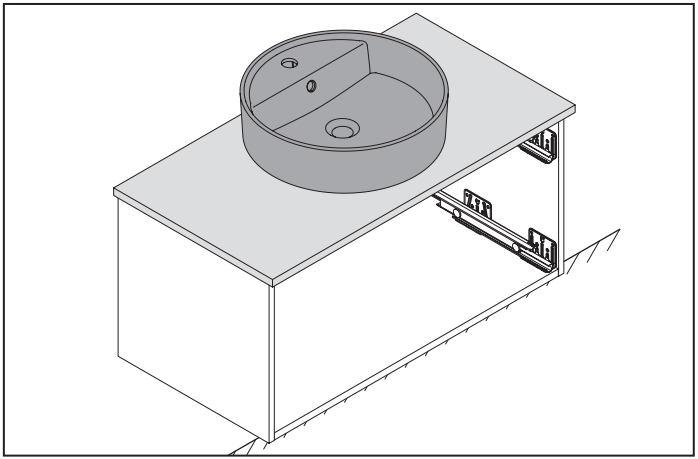

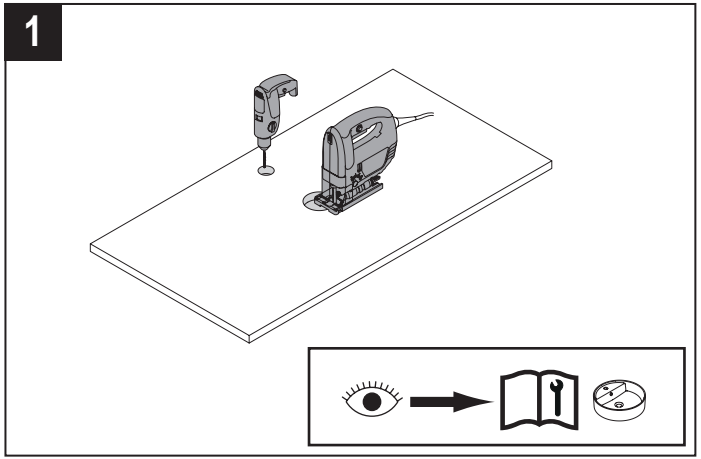

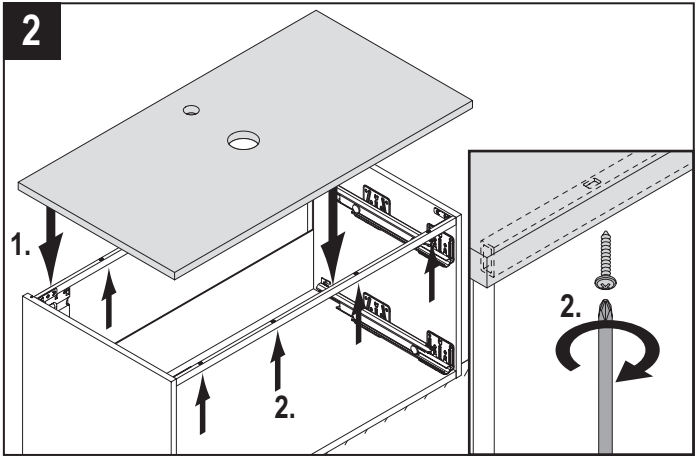

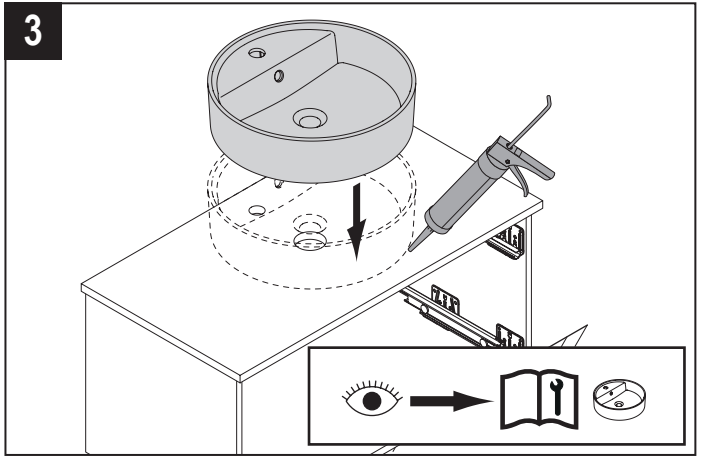

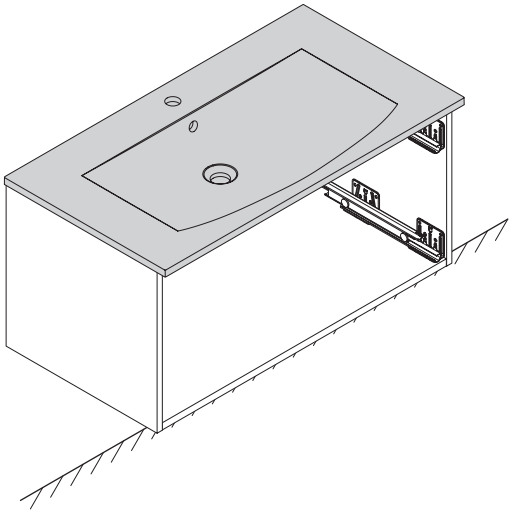

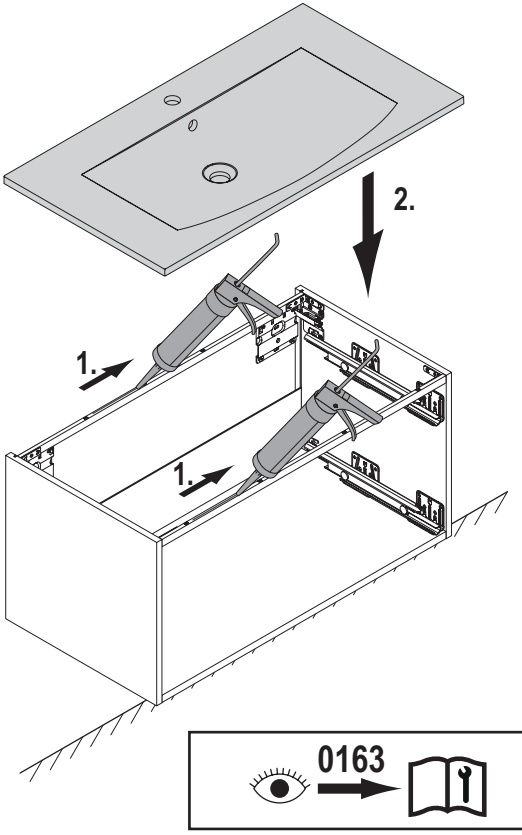
2.
1.
1.
0163

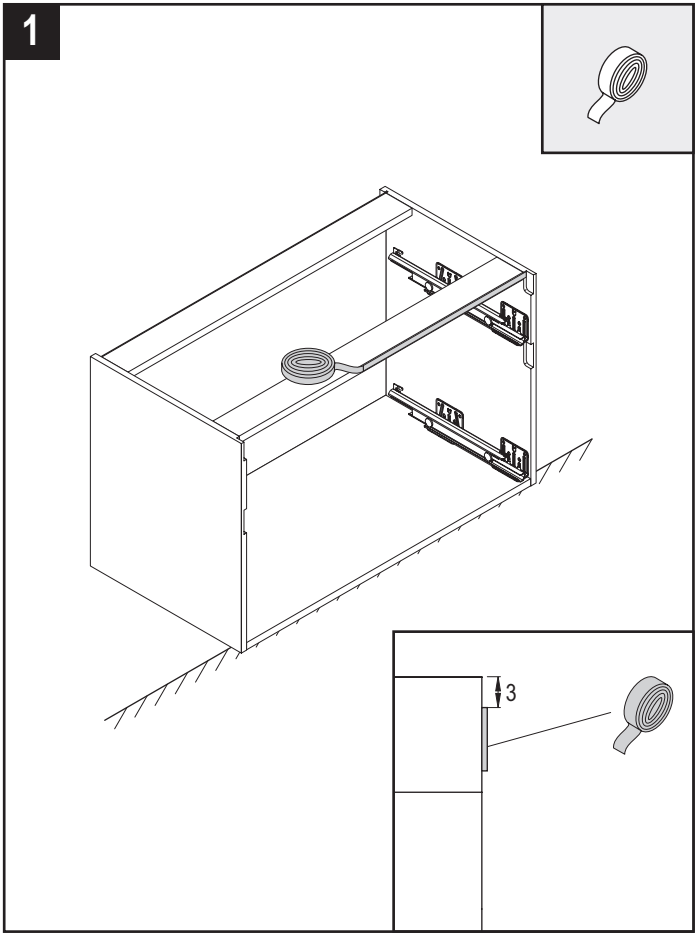
1
3

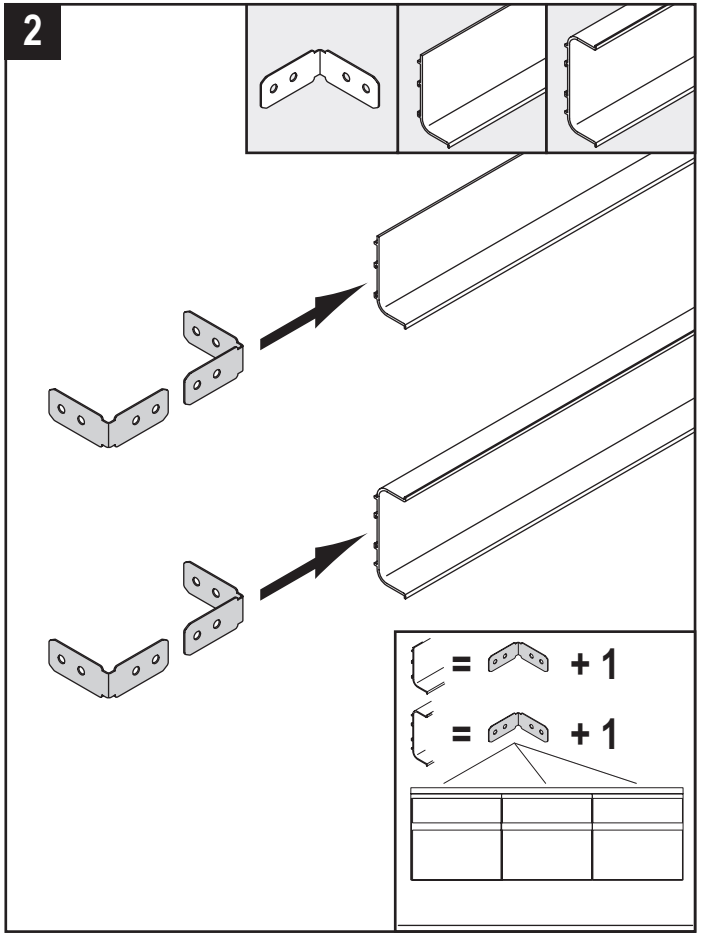
2
= + 1
= + 1

3

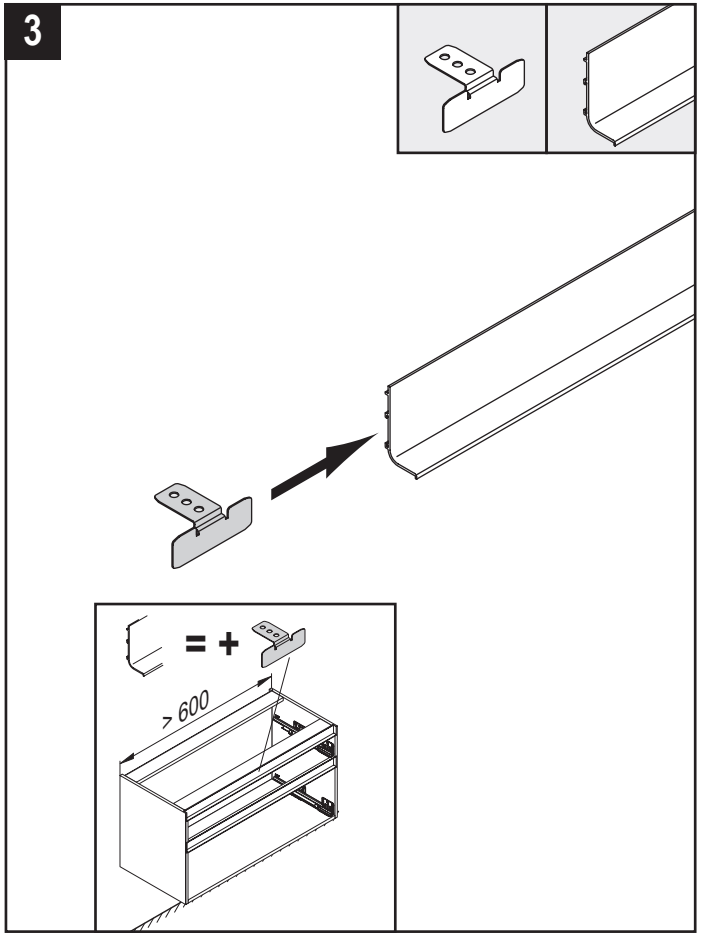

4

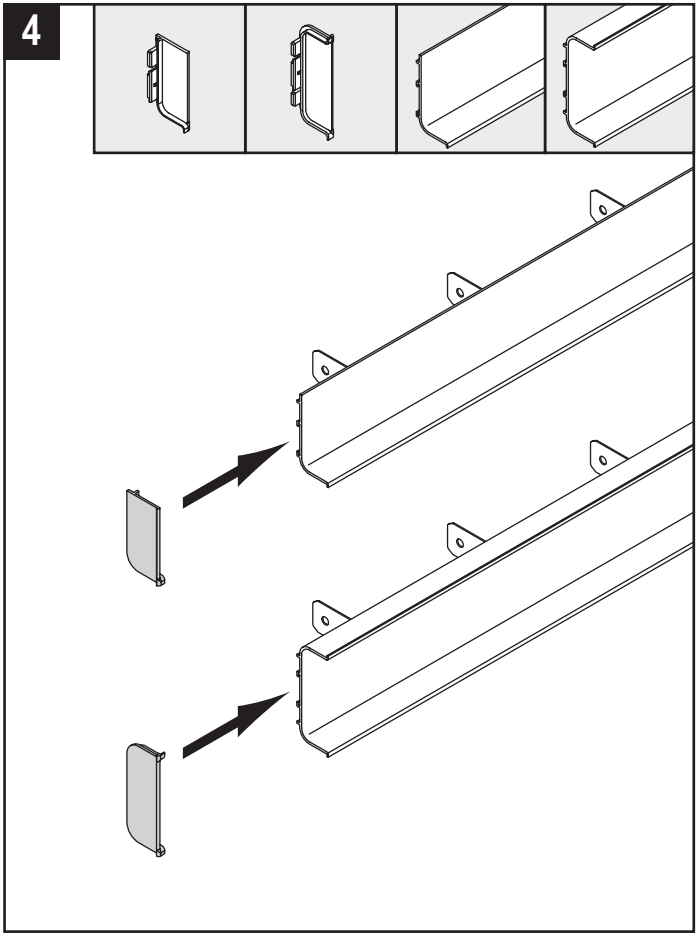

5

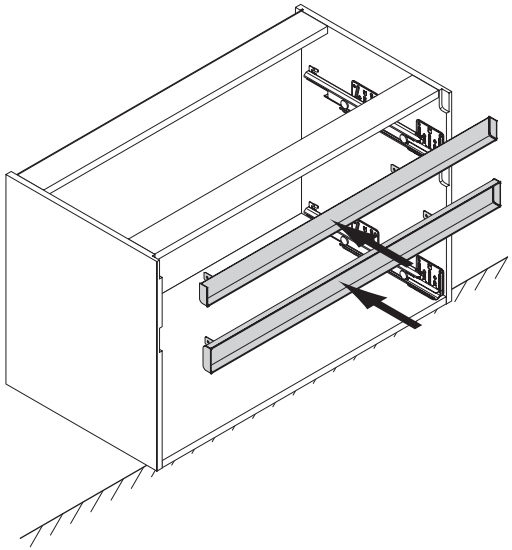

6



3,5 x 15

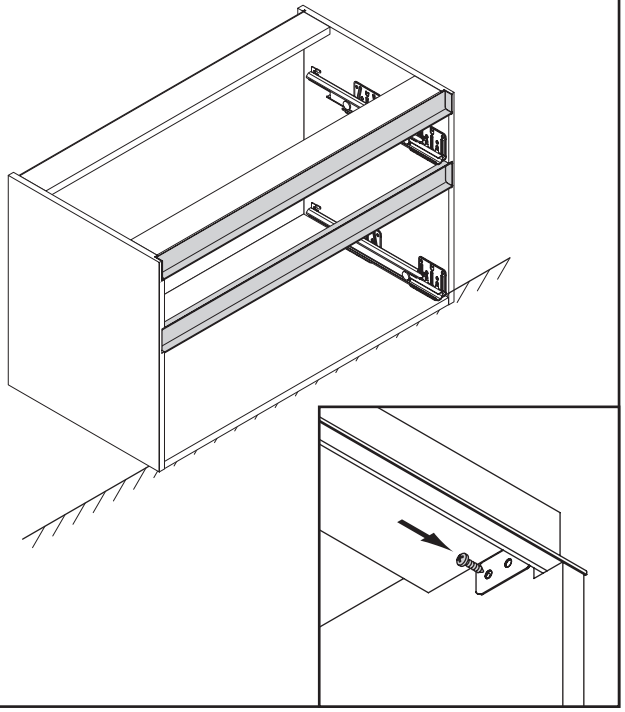

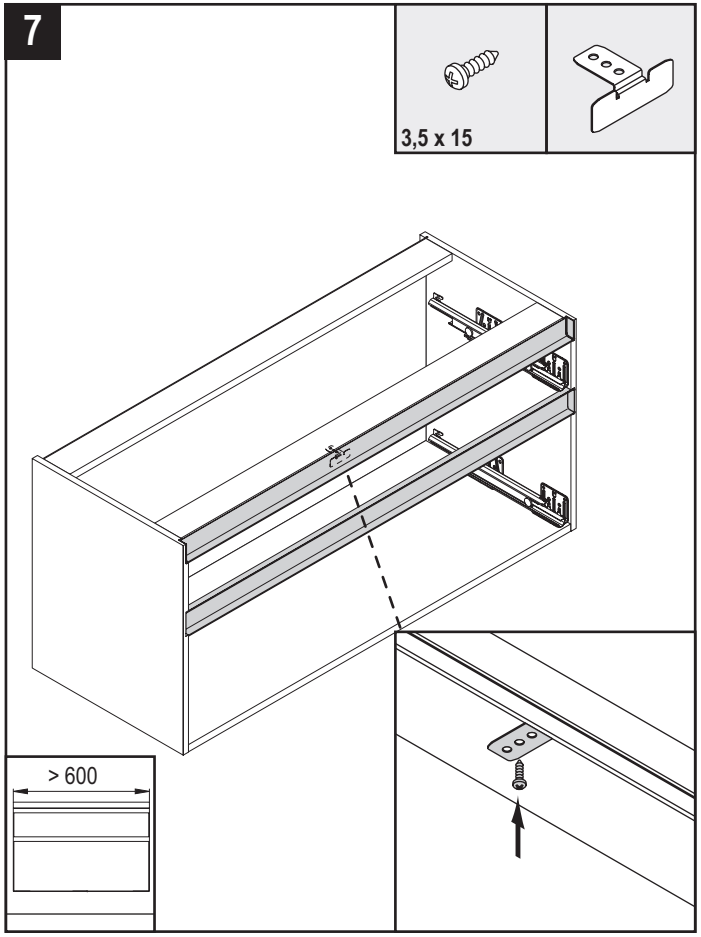
7
3,5 x 15
> 600

DE - Schubkästen und Frontauszüge / **FR** - Tiroirs et blocs coulissants / **NL** - Ladekasten en uittrekfronten / **EN** - Drawers and Front Pull-Outs / **ES** - Cajones y gavetas frontales / **SE** - Utdragslådor / **IT** - Cassetti e cestoni / **HR** - Ladica i čeonih izvadaka / **SI** - Predalov in frontalnih izvlečkov / **FI** - Vetolaatikot ja liukulaatikot / **RO** - Sertare și blocuri culisante frontale

1

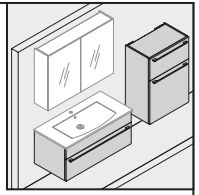

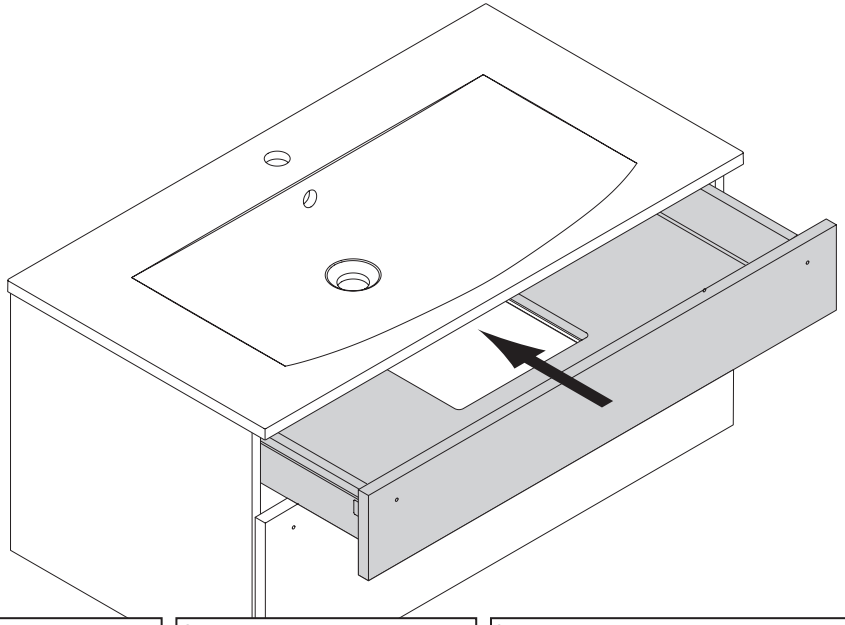

1.

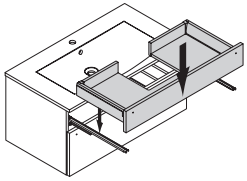

2.

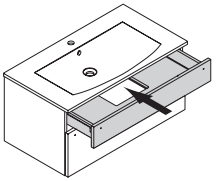

3.

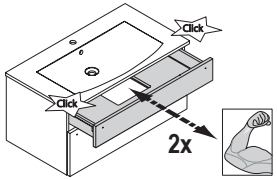

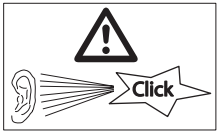

2

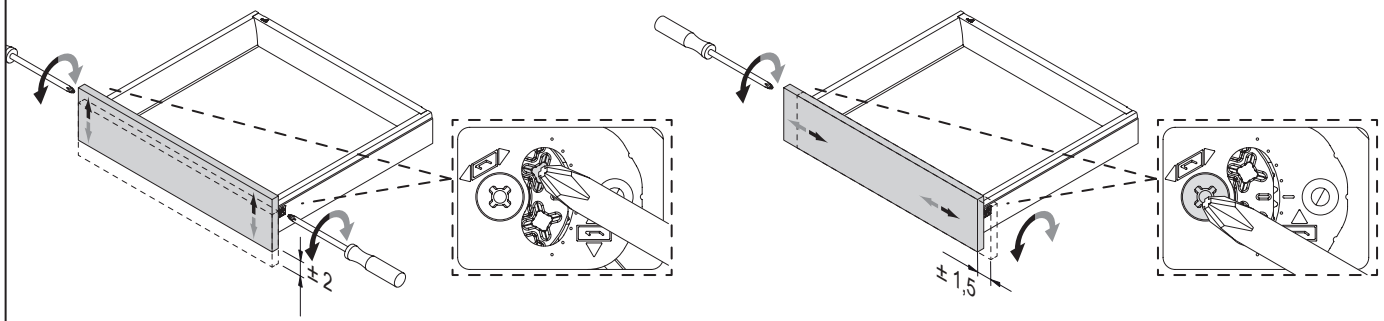

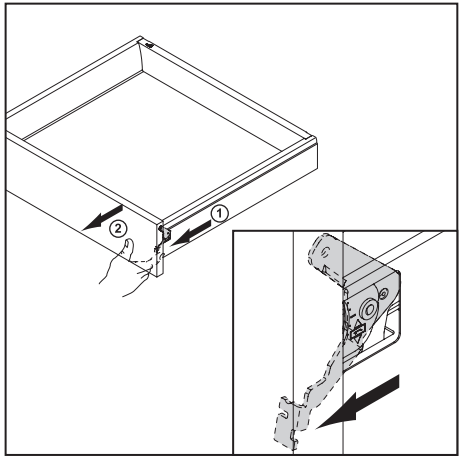

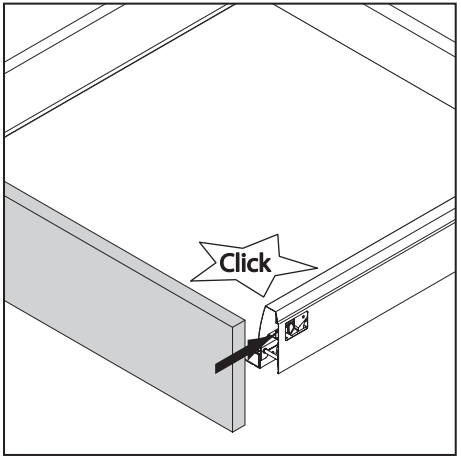

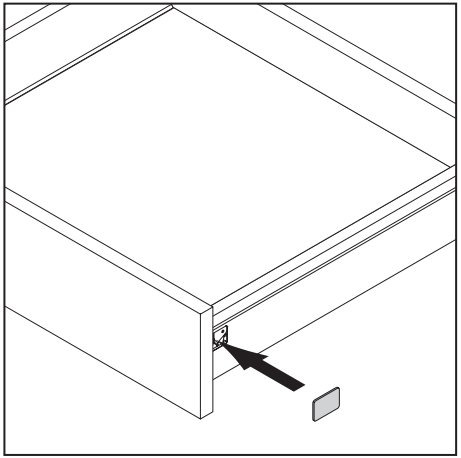

3

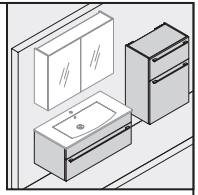

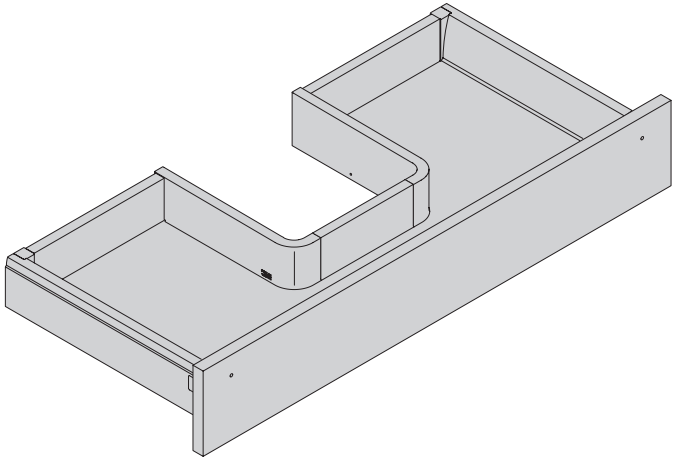

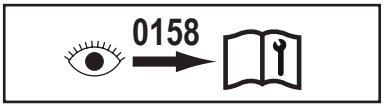

DE - Schubkästen und Frontauszüge / **FR** - Tiroirs et blocs coulissants / **NL** - Ladekasten en uittrekfronten / **EN** - Drawers and Front Pull-Outs / **ES** - Cajones y gavetas frontales / **SE** - Utdragslådor / **IT** - Cassetti e cestoni / **HR** - Ladica i čeonih izvadaka / **SI** - Predalov in frontalnih izvlečkov / **FI** - Vetolaatikot ja liukulaatikot / **RO** - Sertare și blocuri culisante frontale

4

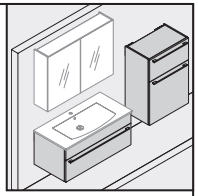

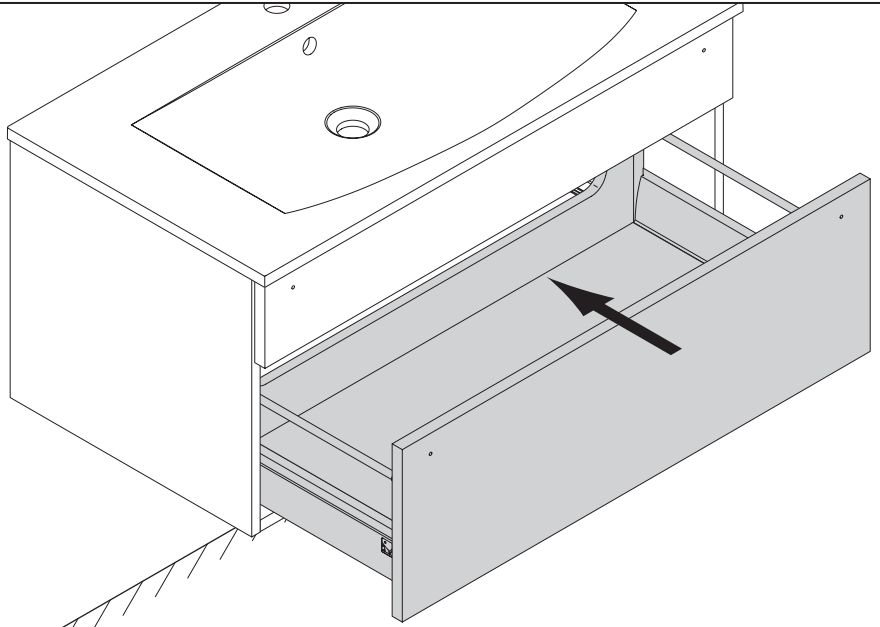

1.

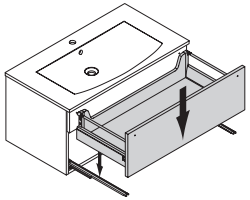

2.

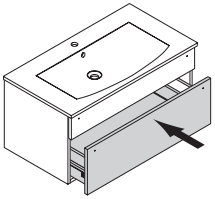

3.

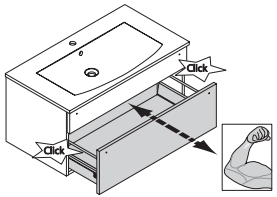

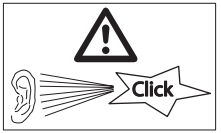

5

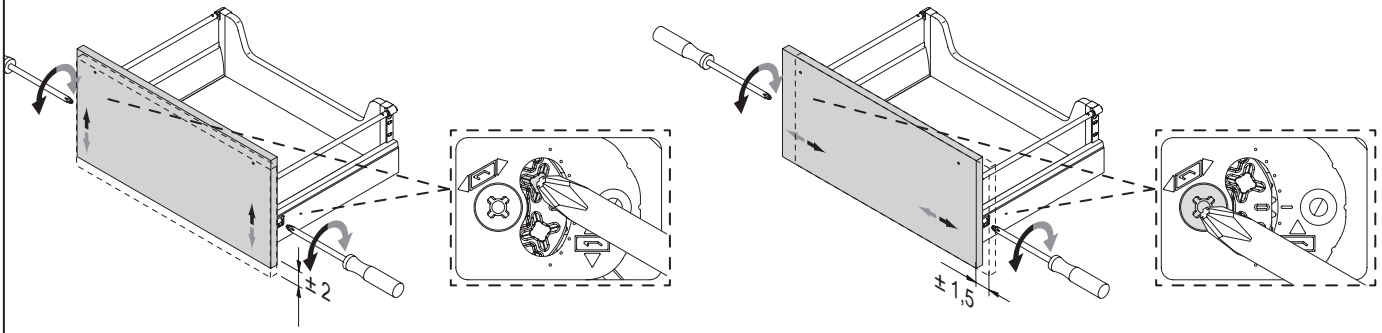

6

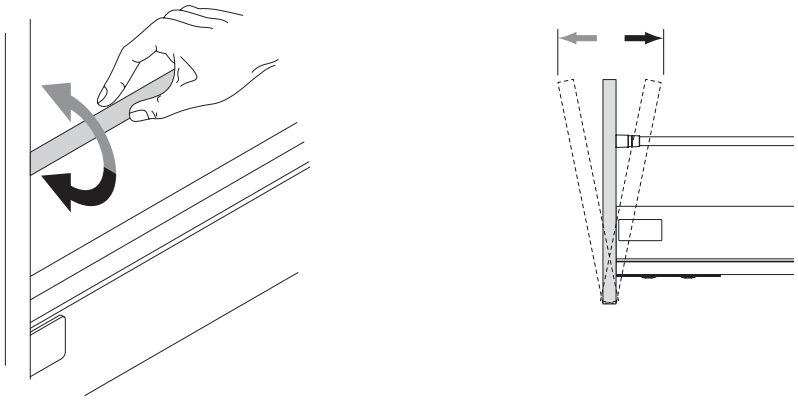

i

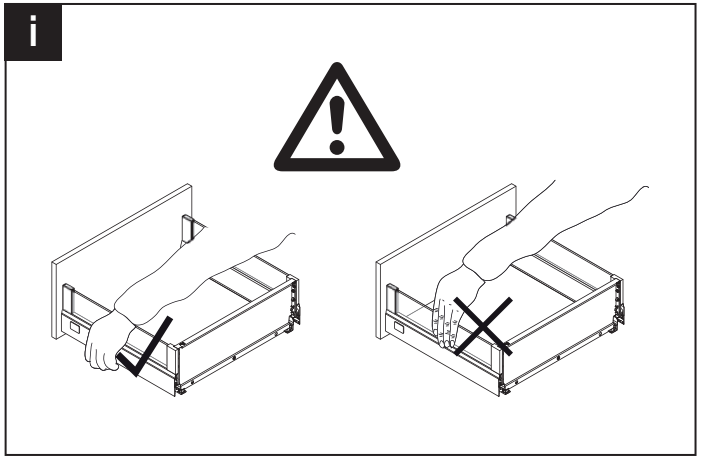

7

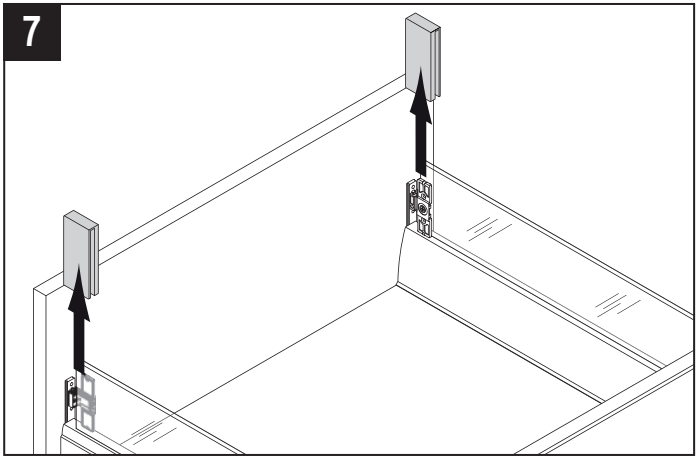

8

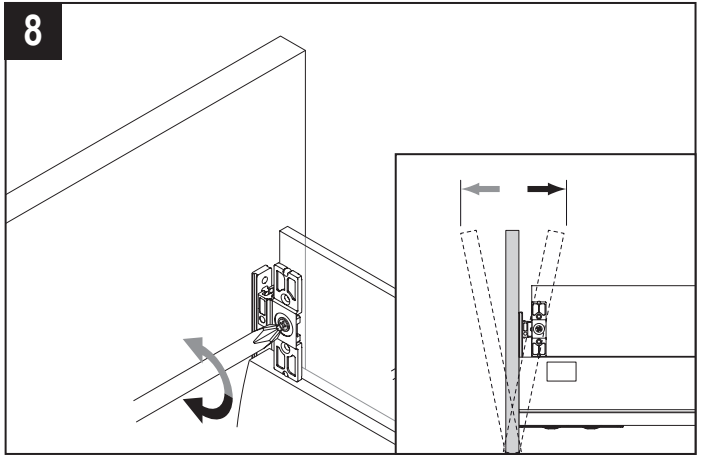

9

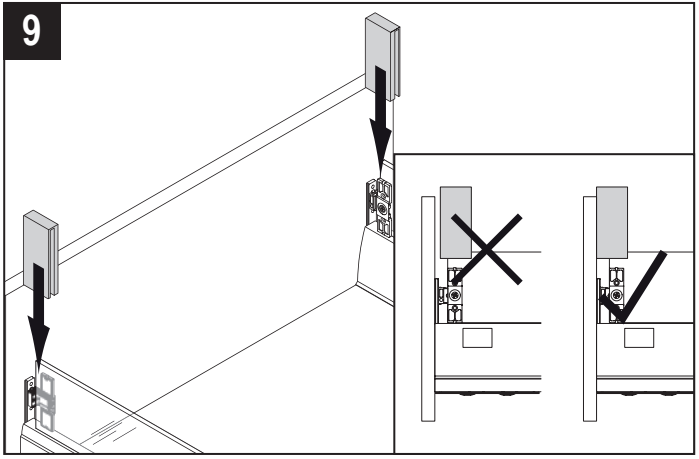

i

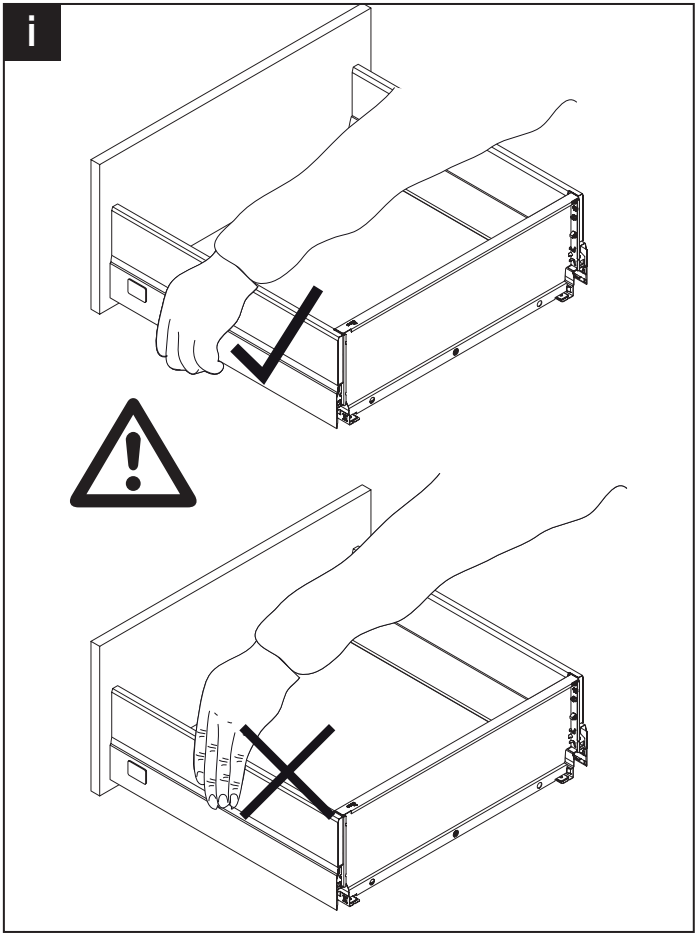

10

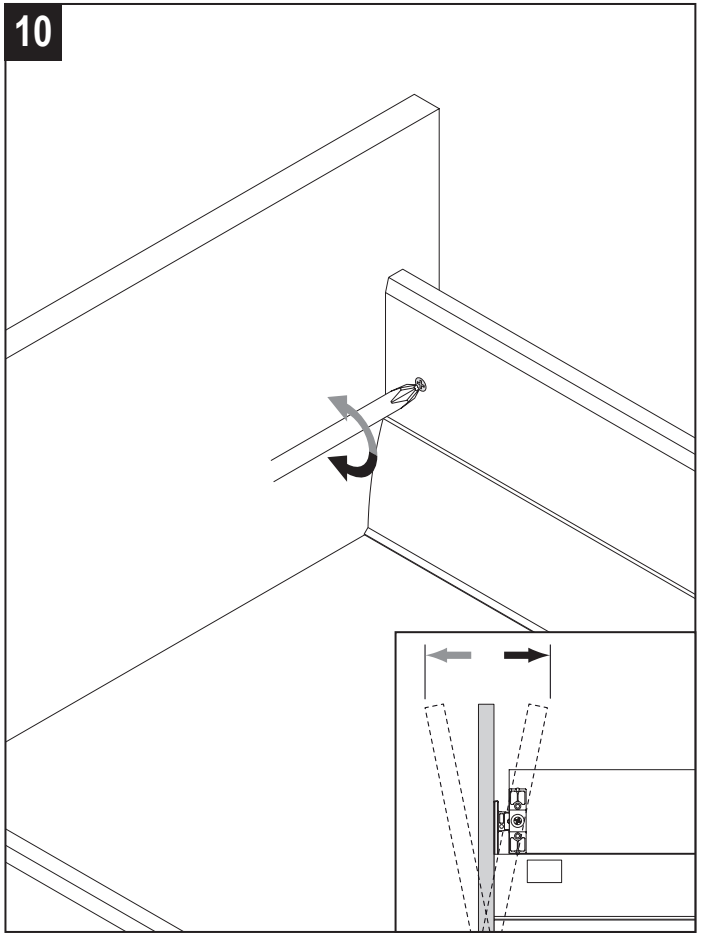

11

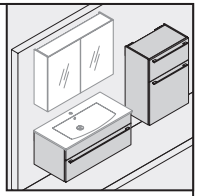

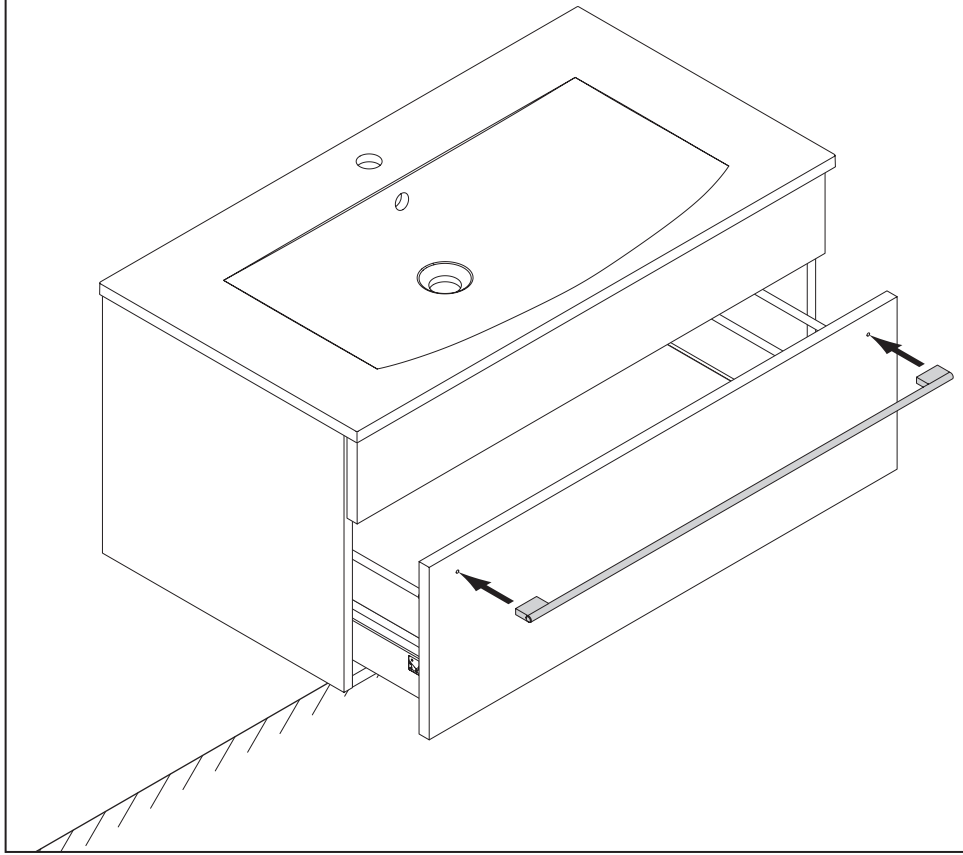

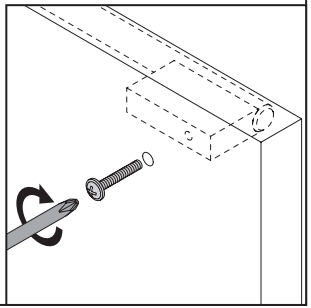

12

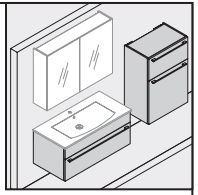

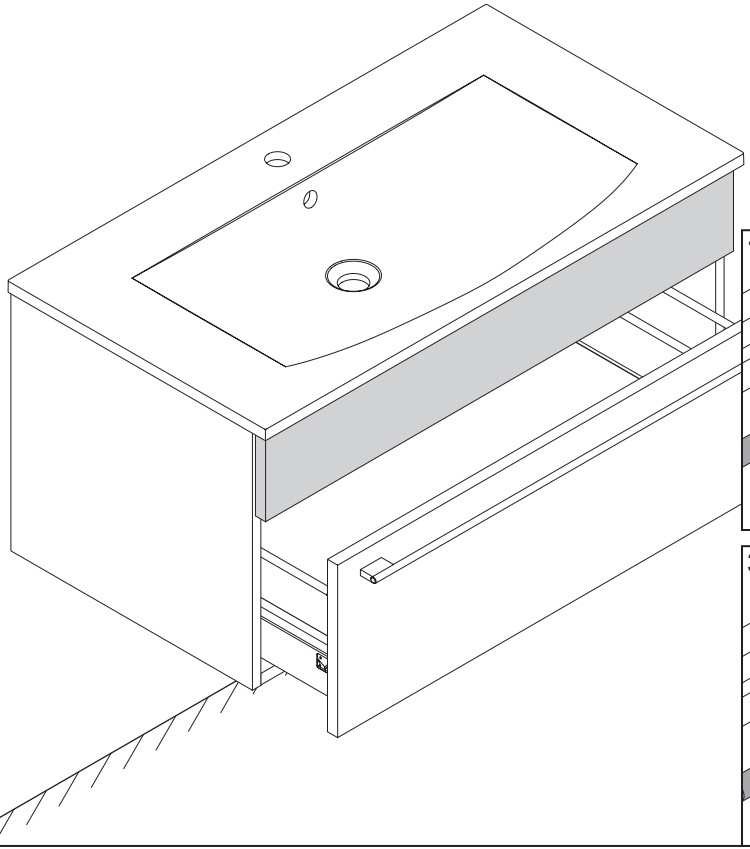

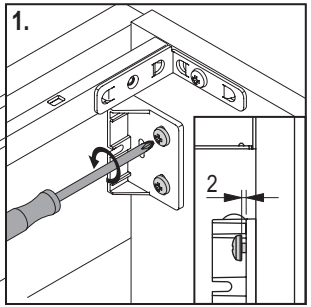

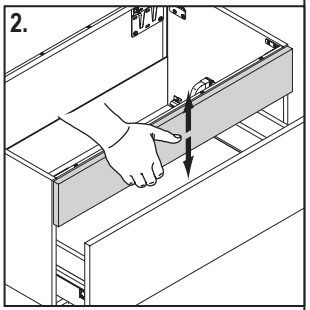

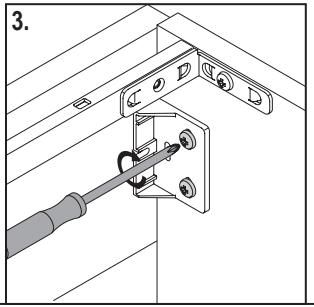

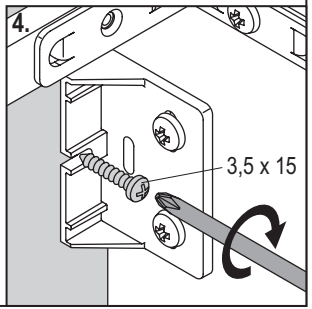

DE - Drehtüren / **FR** - Portes battantes / **NL** - Draaideuren / **EN** - Hinged Doors / **ES** - Puertas giratorias / **SE** - Luckor / **IT** - Ante / **HR** - Okretnih vrata / **SI** - Vrtljivih vrat / **FI** - Kääntöovett / **RO** - Uși cu balamale

1

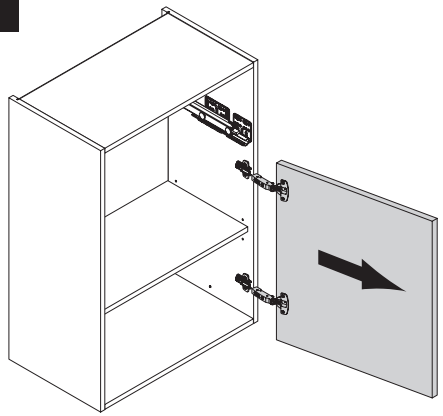

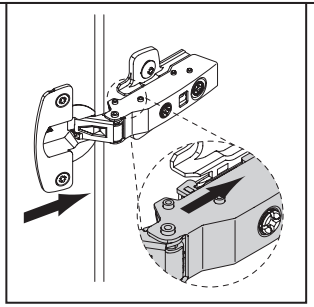

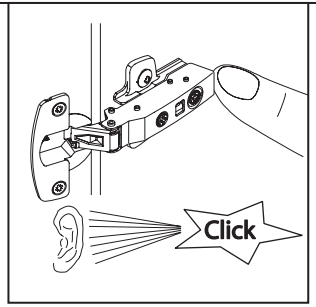

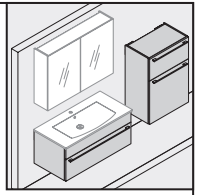

2

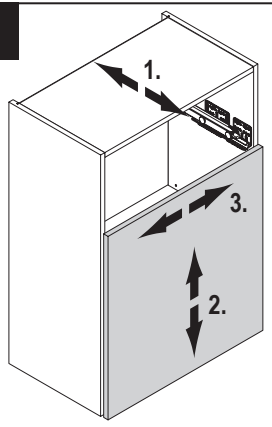

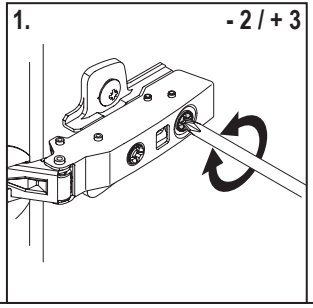

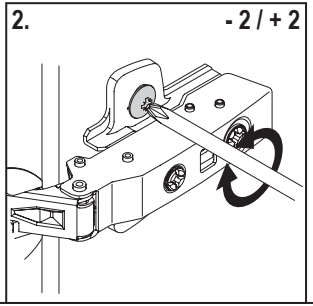

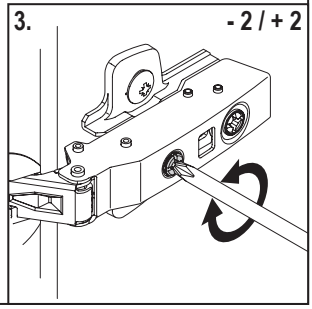

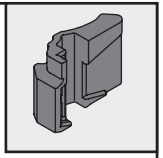

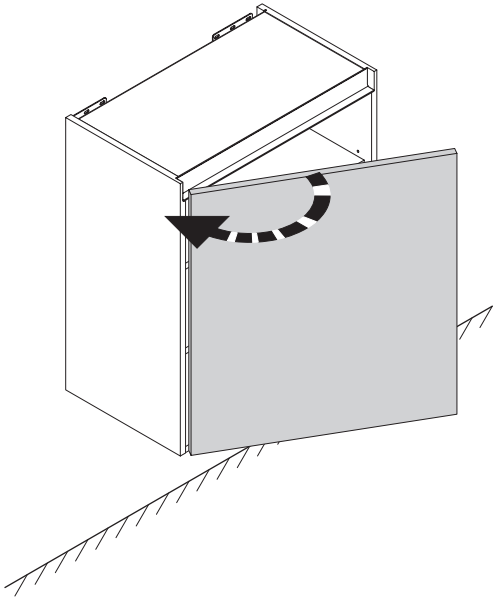

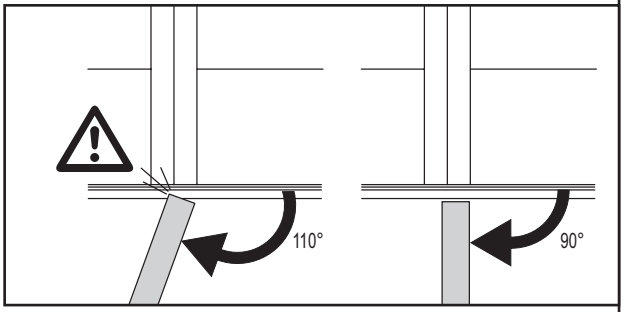
110°
90°

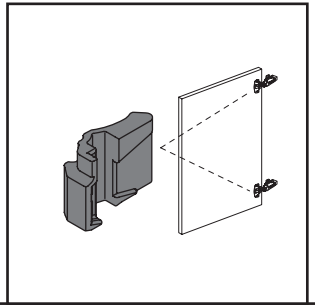

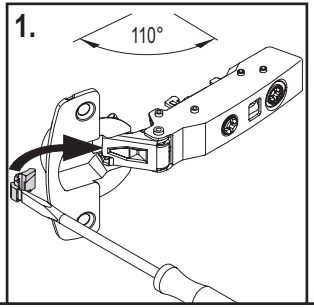
1.
110°

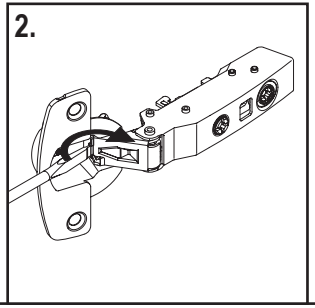
2.

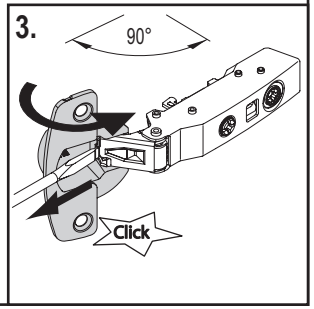
3.
90°
Click

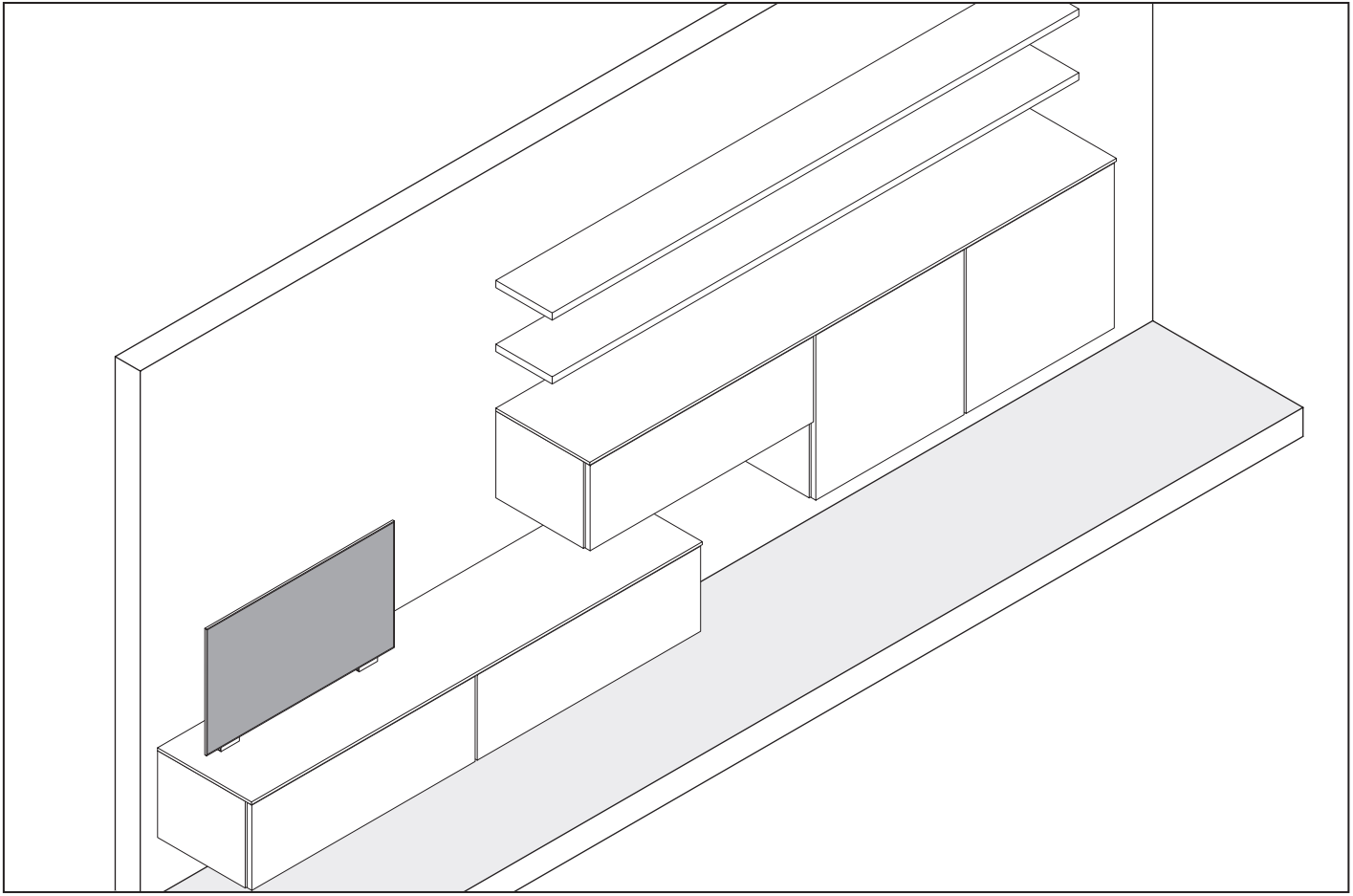

DE - Höhenraster / **FR** - Grille des hauteurs / **NL** - Hoogteraster / **EN** - Height grid / **ES** - Medidas de altura / **SE** - Höjdraster /
IT - Grafico delle altezze / **HR** - Raster visine / **SI** - Raster za nastavitev višine / **FI** - Korkeuskaavio / **RO** - Grilă de înălţime

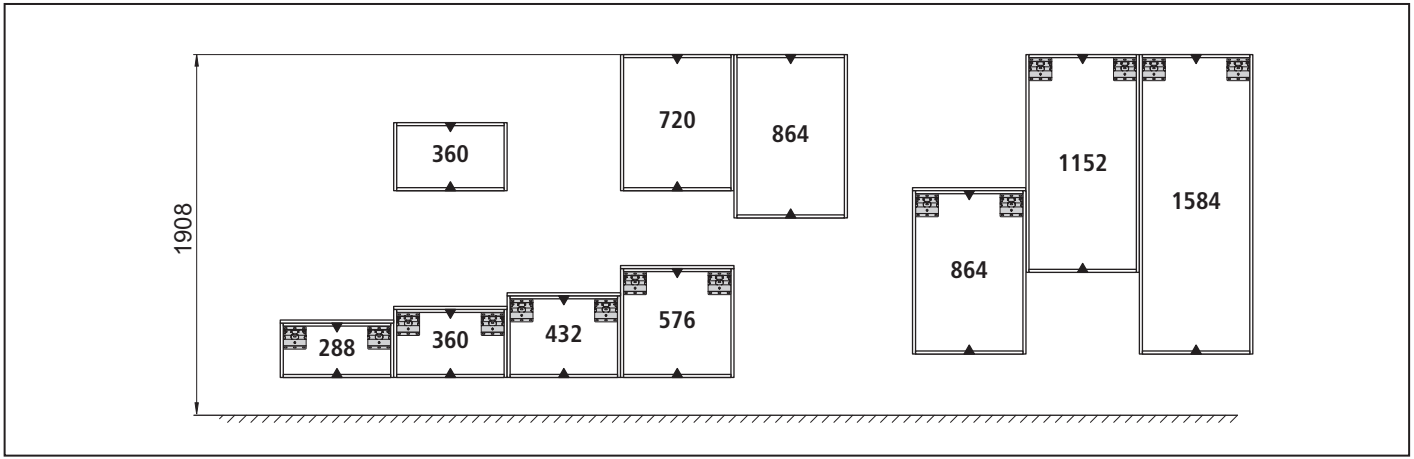

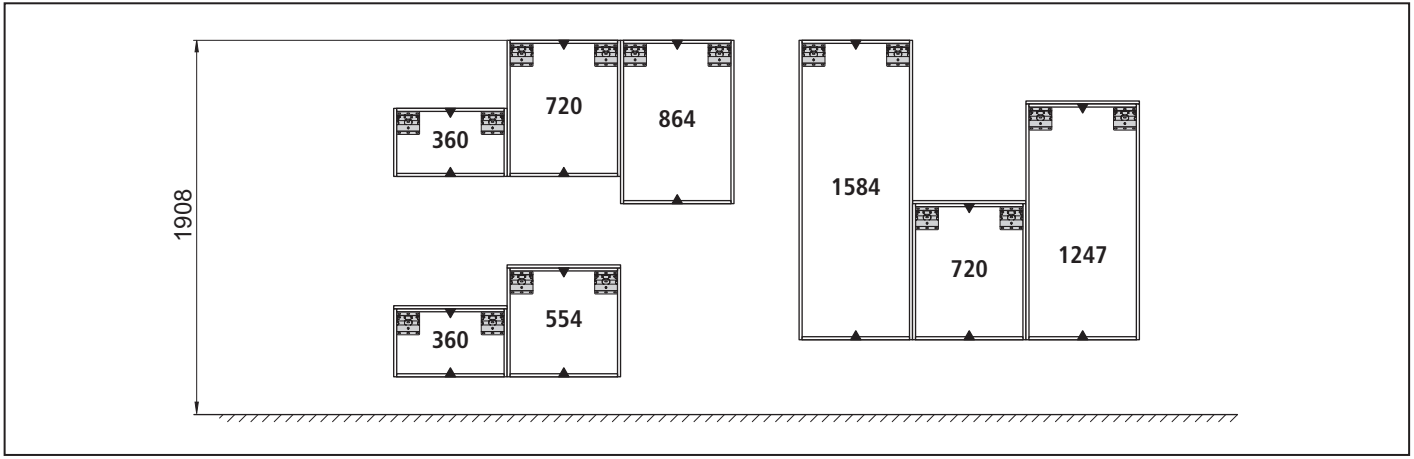

DE - Vor Montagebeginn / **FR** - Avant le début du montage / **NL** - Voorafgaand aan het monteren / **EN** - Prior to Installation / **ES** - Antes de comenzar con el montaje / **SE** - Innan du monterar / **IT** - Prima del montaggio / **HR** - Prije početka montaže / **SI** - Pred začetkom montaže / **FI** - Ennen asennuksen aloittamista / **RO** - Inainte de inceperea montajului

1

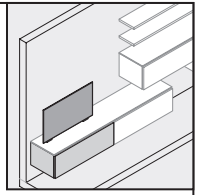

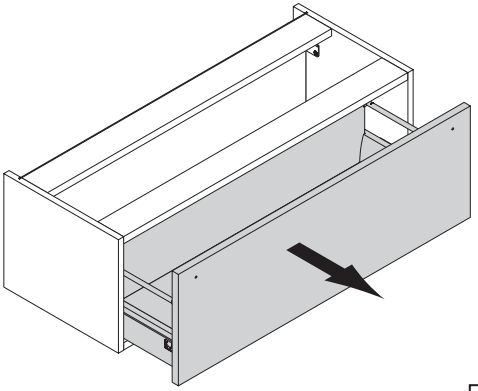

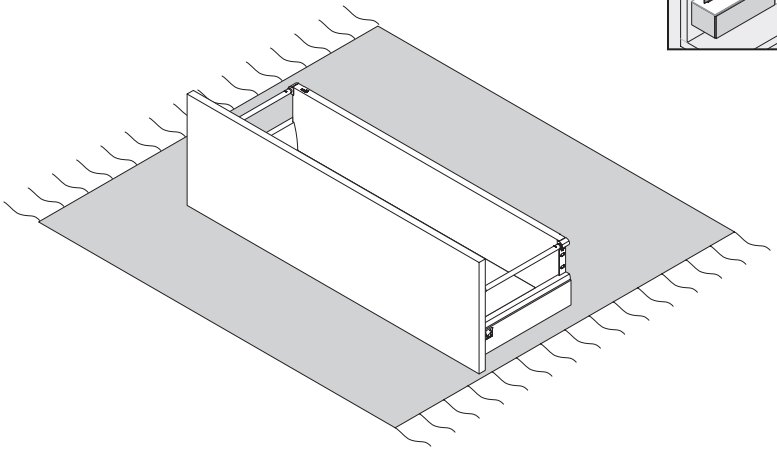

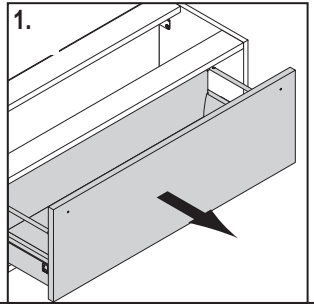

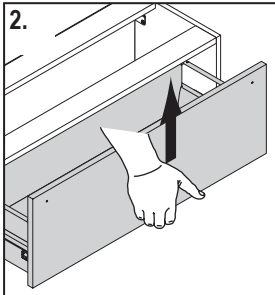

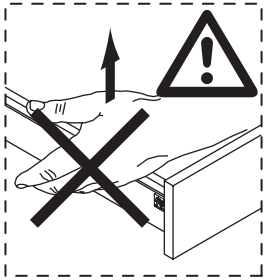



2

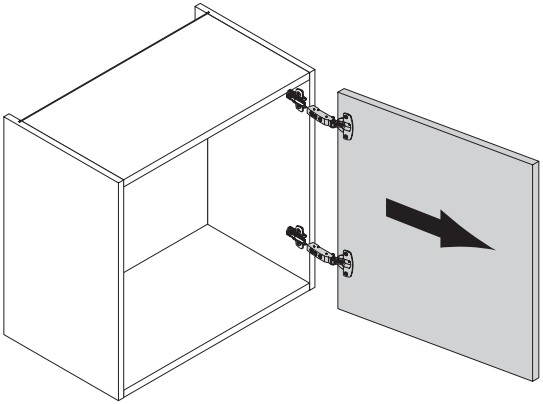

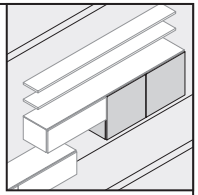

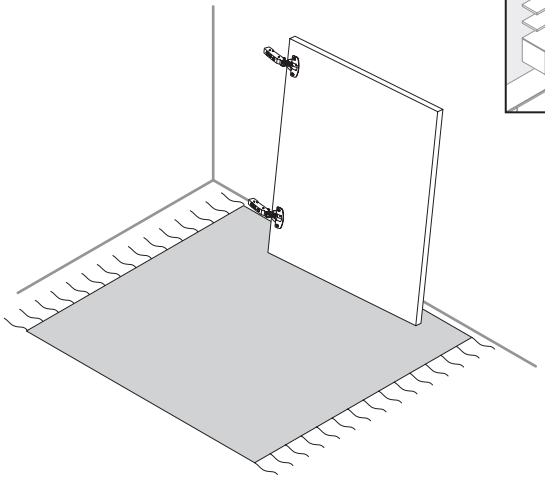

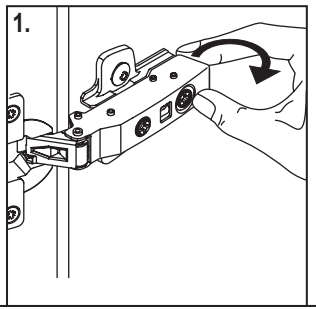

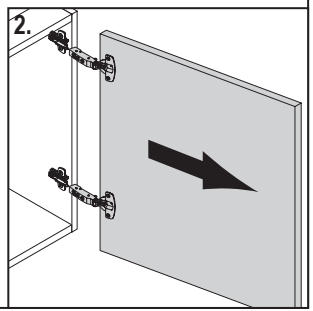

DE - Sockelfüße / **FR** - Pieds de socle / **NL** - Plintvoeten / **EN** - Plinth feet / **ES** - Patas de zócalo / **SE** - Sockelfötter / **IT** - Piedini / **HR** - Noge postolja / **SI** - Nogice / **FI** - Sokkelijalat / **RO** - Picioare de soclu

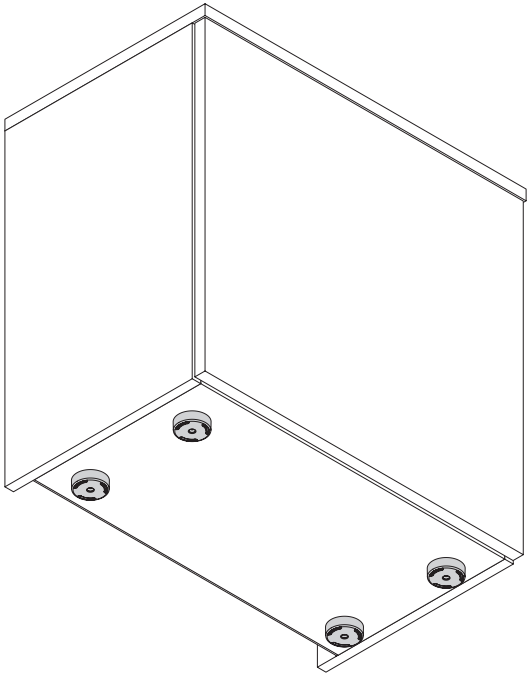

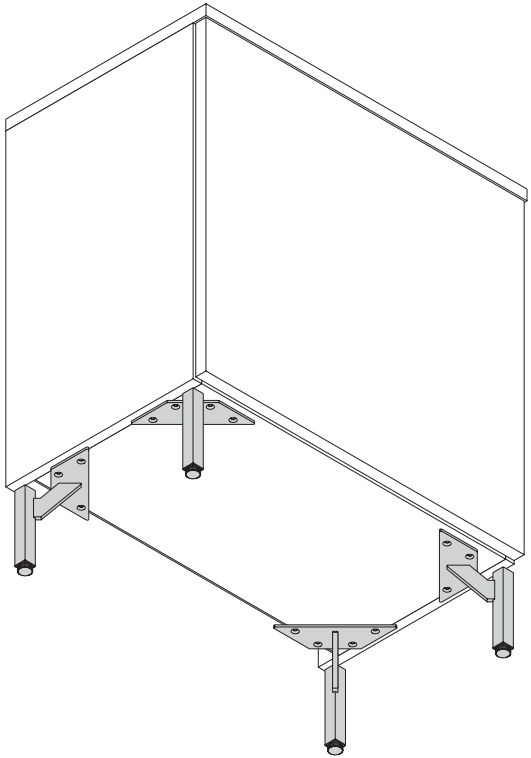



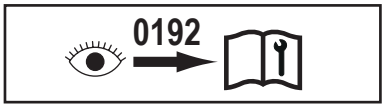

DE - Wangen / **FR** - Joues / **NL** - Wanden / **EN** - Upright panels / **ES** - Costados / **SE** - Täcksidor / **IT** - Fianchi / **HR** - Bočne stranice / **SI** - Stranice / **FI** - Sivut / **RO** - Plăci laterale

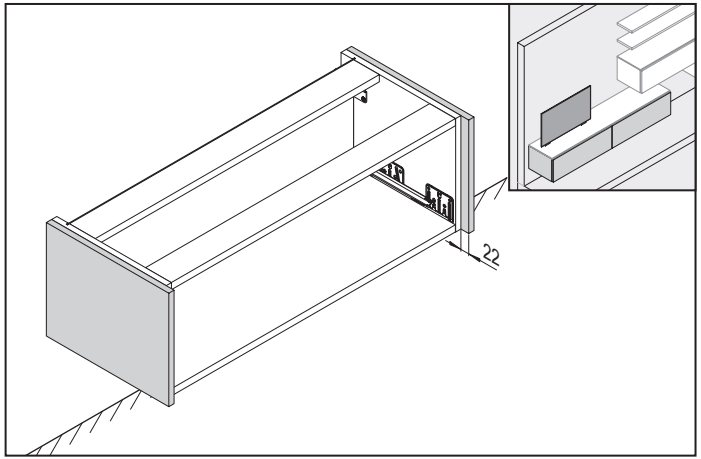

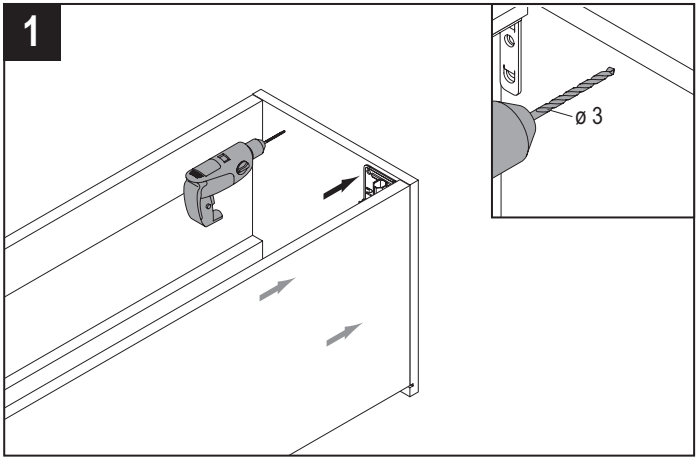

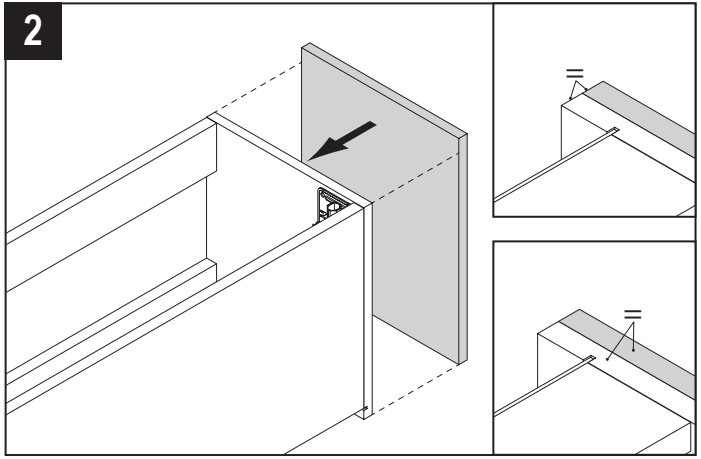

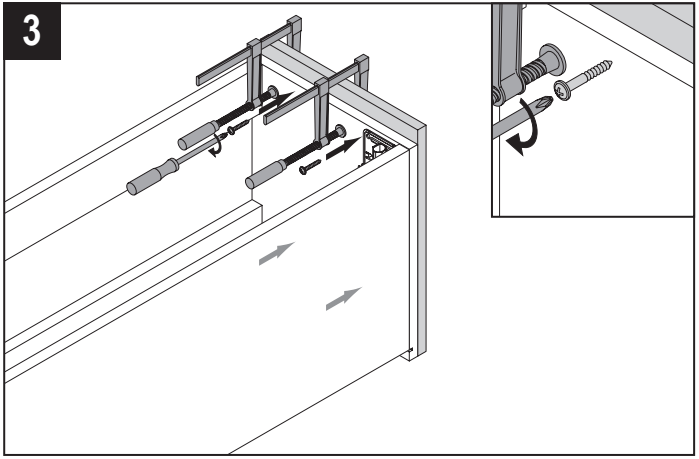

DE - Wandbefestigung / **FR** - Fixation murale / **NL** - Wandbevestiging / **EN** - Wall mounting / **ES** - Fijación a la pared / **SE** - Väggfäste / **IT** - Montaggio alla parete / **HR** - Pričvršćivanje na zid / **SI** - Stenska pritrditev / **FI** - Seinäkiinnitys / **RO** - Fixare în perete

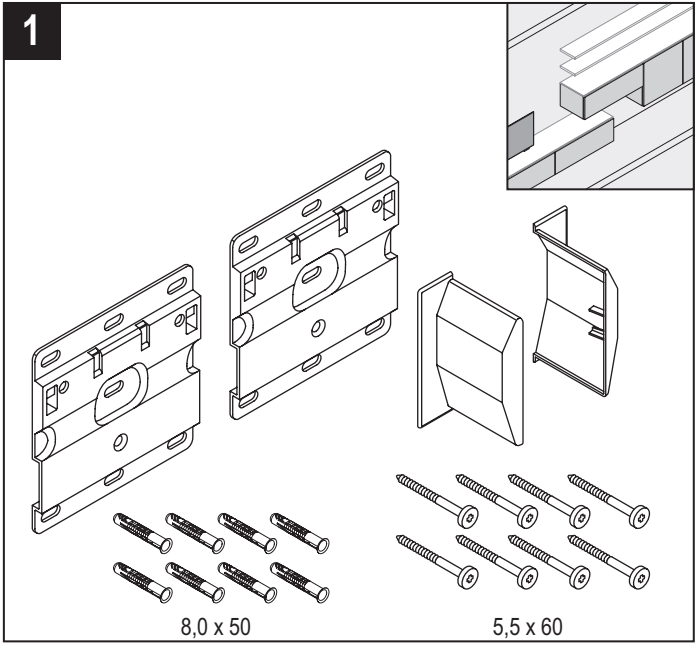

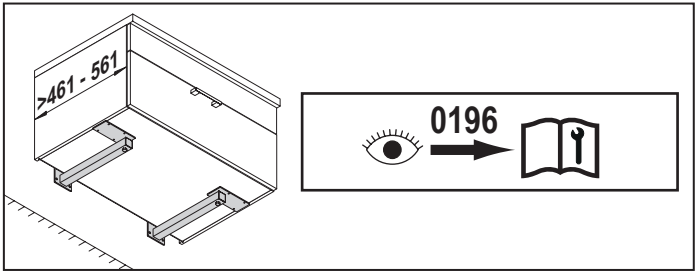

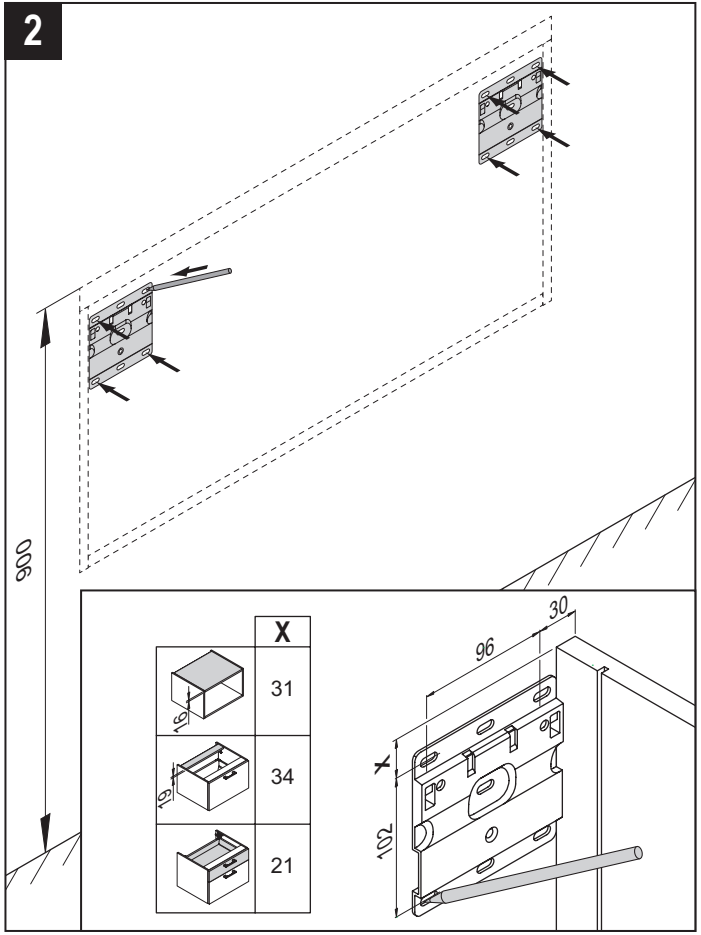

DE - Wandbefestigung / **FR** - Fixation murale / **NL** - Wandbevestiging / **EN** - Wall mounting / **ES** - Fijación a la pared / **SE** - Väggfäste /
IT - Montaggio alla parete / **HR** - Pričvršćivanje na zid / **SI** - Stenska pritrditev / **FI** - Seinäkiinnitys / **RO** - Fixare în perete

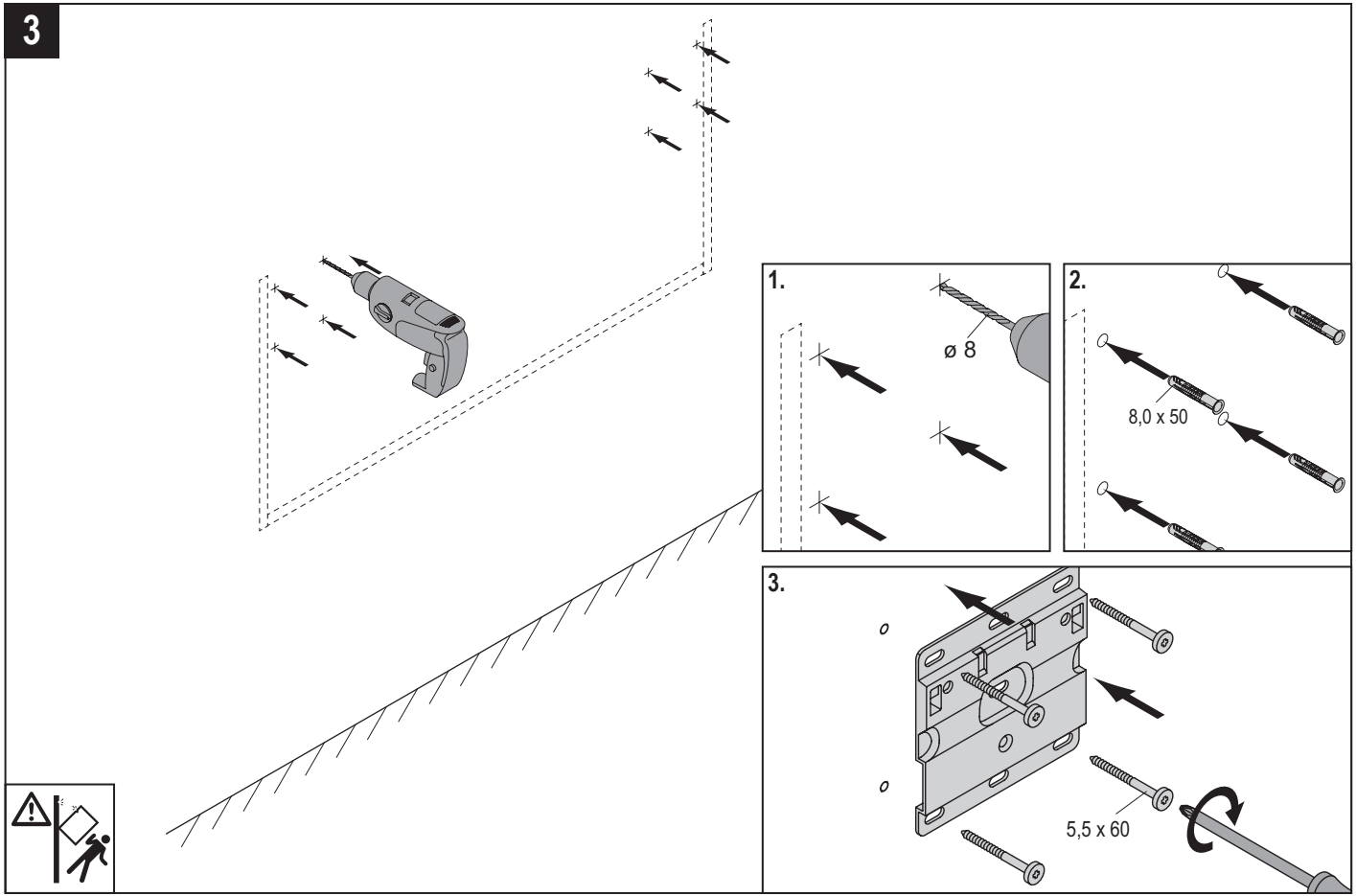

DE - Wandbefestigung / **FR** - Fixation murale / **NL** - Wandbevestiging / **EN** - Wall mounting / **ES** - Fijación a la pared / **SE** - Väggfäste / **IT** - Montaggio alla parete / **HR** - Pričvršćivanje na zid / **SI** - Stenska pritrditev / **FI** - Seinäkiinnitys / **RO** - Fixare în perete

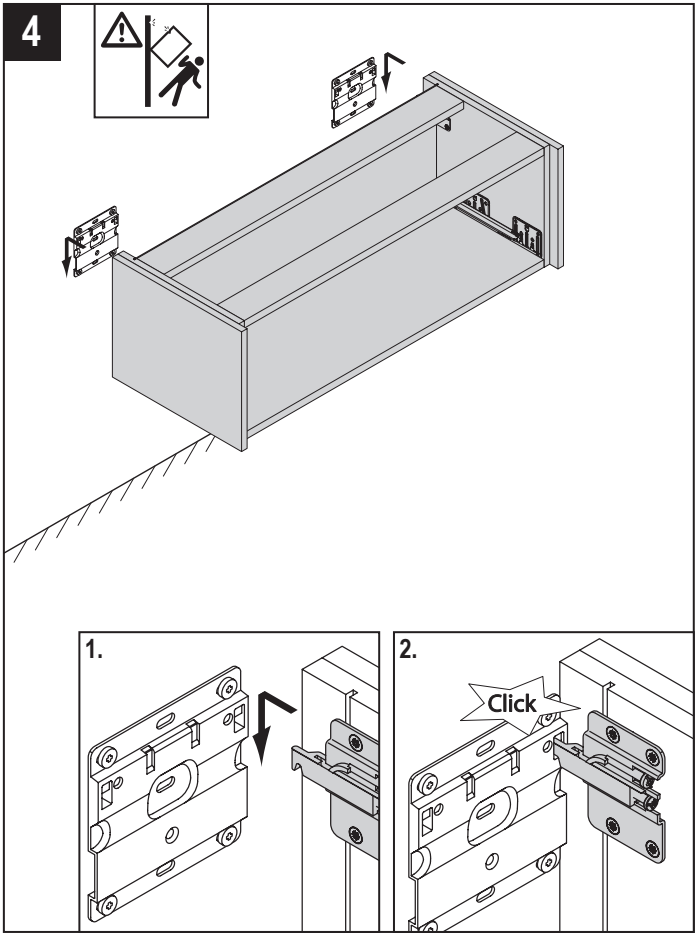

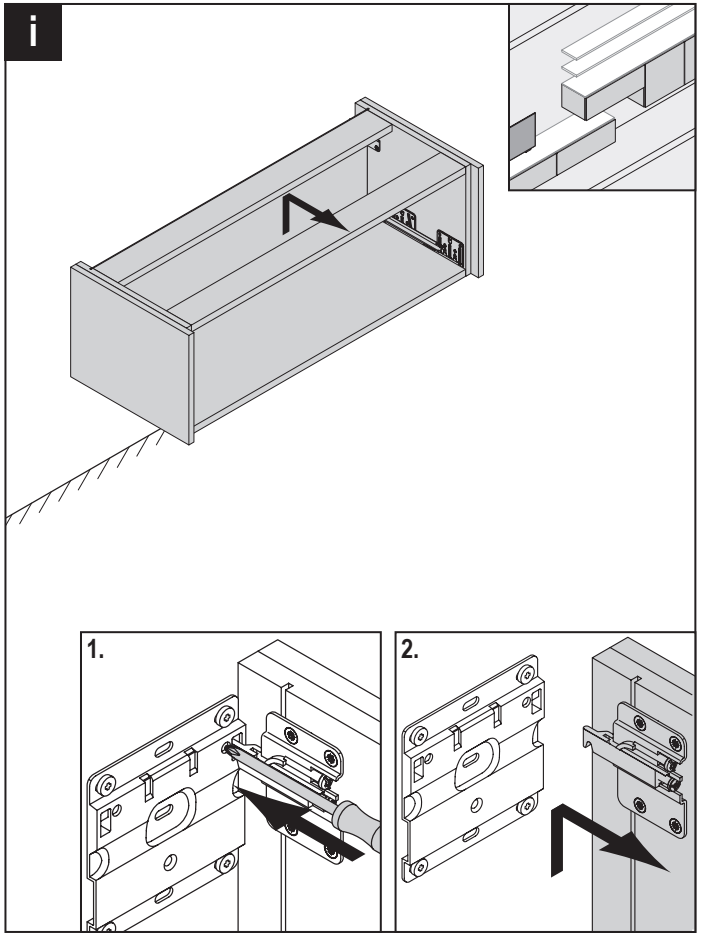

DE - Wandbefestigung / **FR** - Fixation murale / **NL** - Wandbevestiging / **EN** - Wall mounting / **ES** - Fijación a la pared / **SE** - Väggfäste /
IT - Montaggio alla parete / **HR** - Pričvršćivanje na zid / **SI** - Stenska pritrditev / **FI** - Seinäkiinnitys / **RO** - Fixare în perete

5

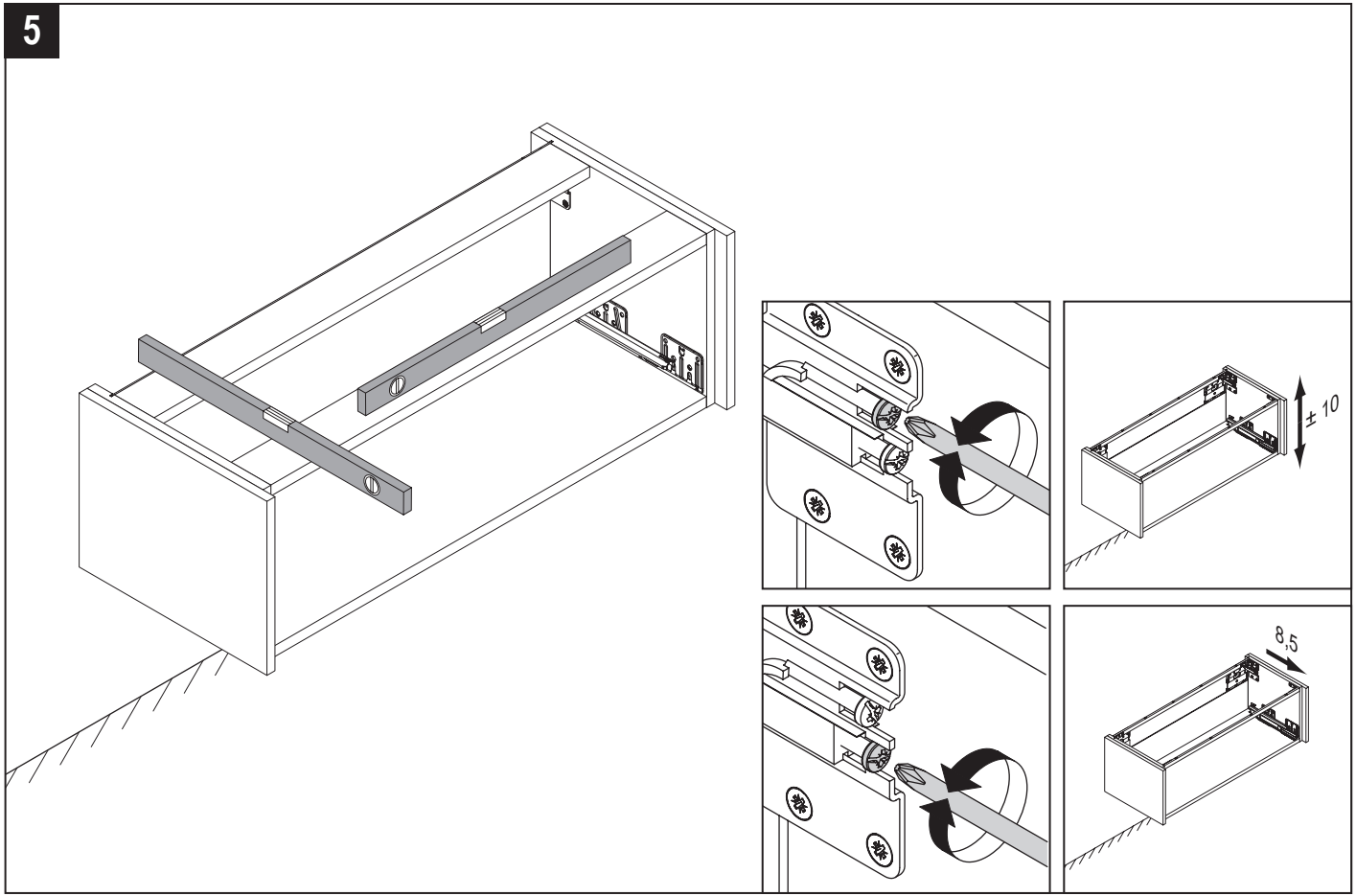

DE - Wandbefestigung / **FR** - Fixation murale / **NL** - Wandbevestiging / **EN** - Wall mounting / **ES** - Fijación a la pared / **SE** - Väggfäste / **IT** - Montaggio alla parete / **HR** - Pričvršćivanje na zid / **SI** - Stenska pritrditev / **FI** - Seinäkiinnitys / **RO** - Fixare în perete

6

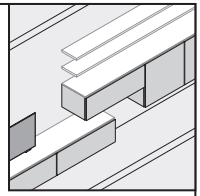

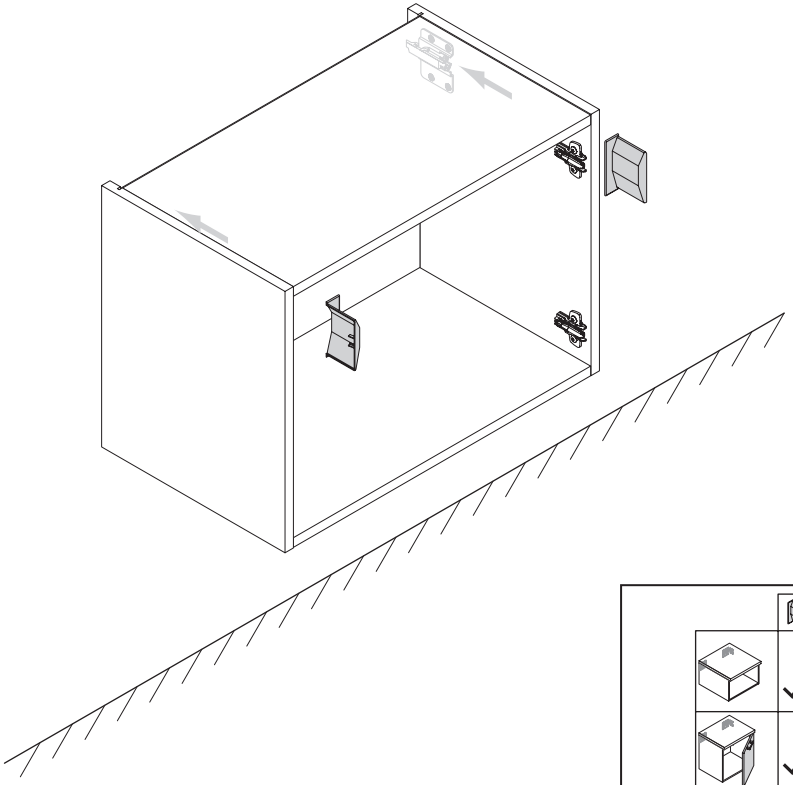

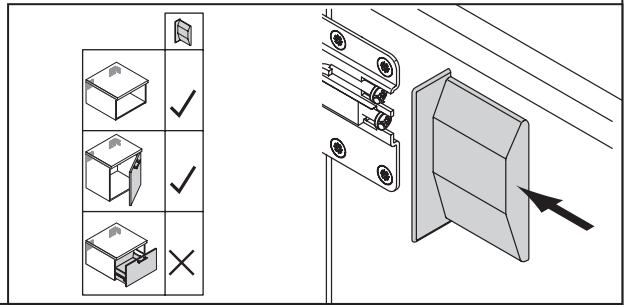

DE - Wandbefestigung / **FR** - Fixation murale / **NL** - Wandbevestiging / **EN** - Wall mounting / **ES** - Fijación a la pared / **SE** - Väggfäste /
IT - Montaggio alla parete / **HR** - Pričvršćivanje na zid / **SI** - Stenska pritrditev / **FI** - Seinäkiinnitys / **RO** - Fixare în perete

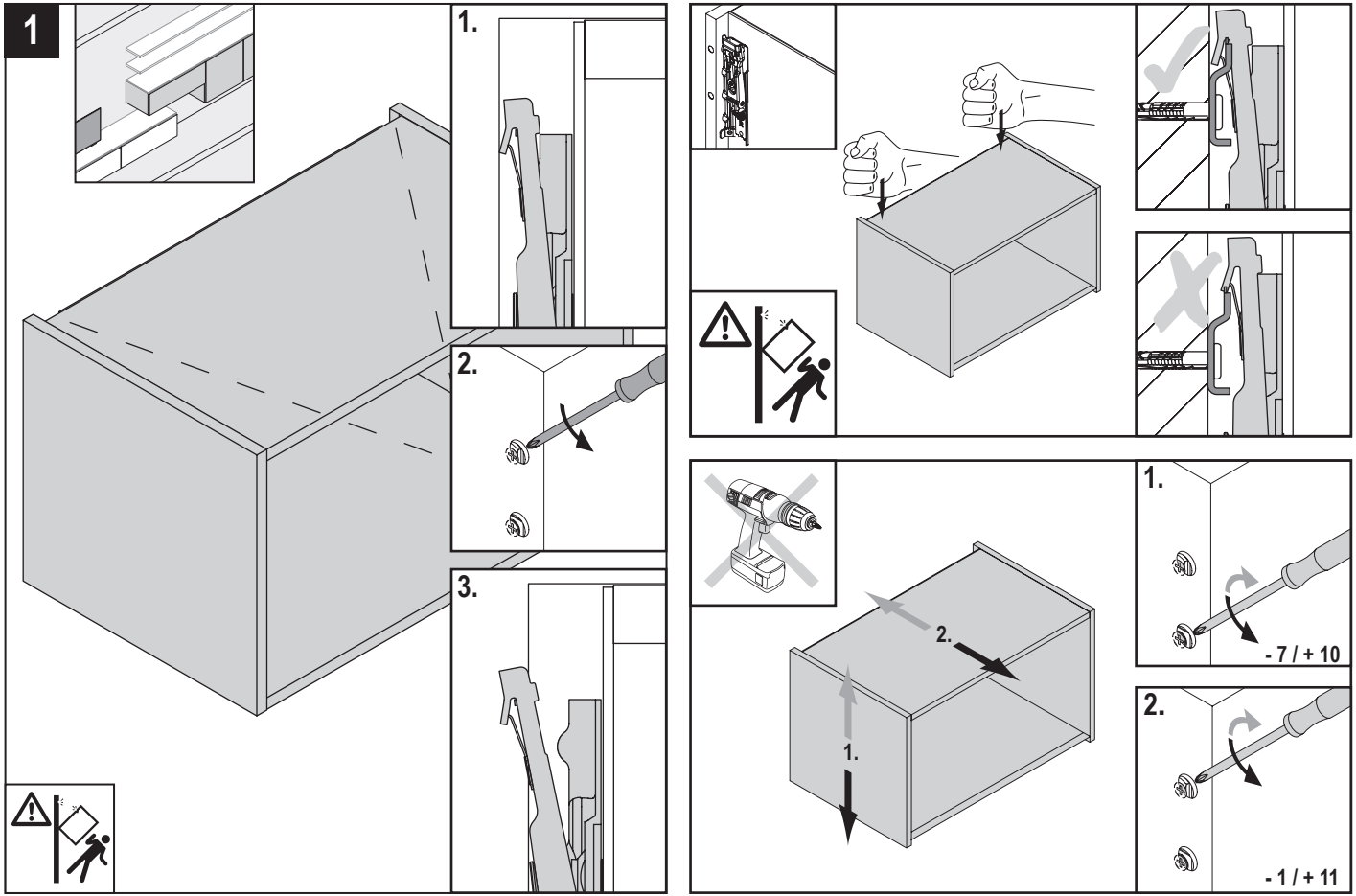

DE - Wandbefestigung / **FR** - Fixation murale / **NL** - Wandbevestiging / **EN** - Wall mounting / **ES** - Fijación a la pared / **SE** - Väggfäste / **IT** - Montaggio alla parete / **HR** - Pričvršćivanje na zid / **SI** - Stenska pritrditev / **FI** - Seinäkiinnitys / **RO** - Fixare în perete

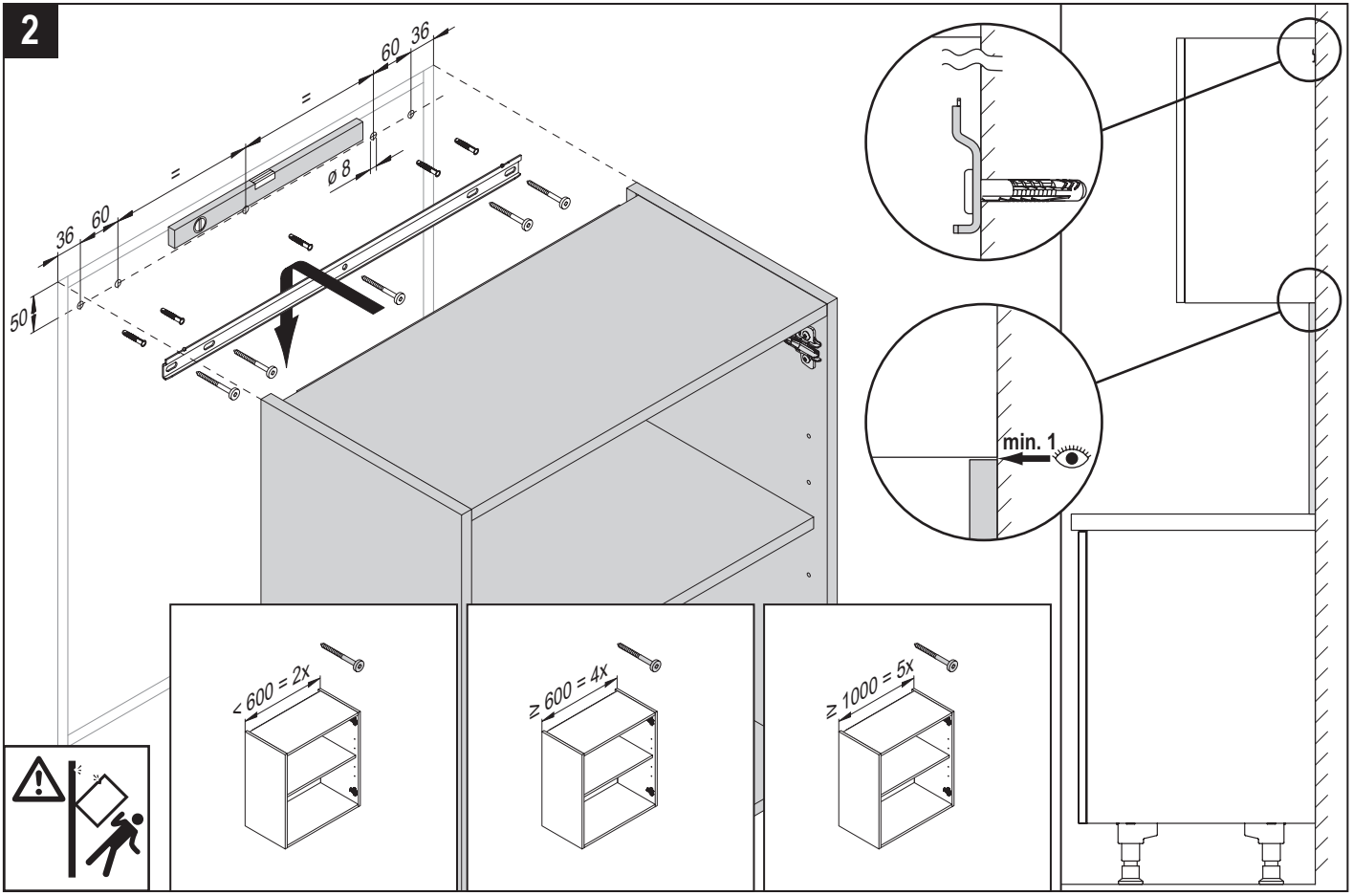

DE - Abdeckboden / **FR** - Tablette de recouvrement / **NL** - Afdekbodem / **EN** - Top shelf / **ES** - Tapa protectora / **SE** - Topphylla /
IT - Piano di copertura / **HR** - Pokrivne police / **SI** - Pokrivna plošča / **FI** - Peitelevy / **RO** - Plăci de acoperire

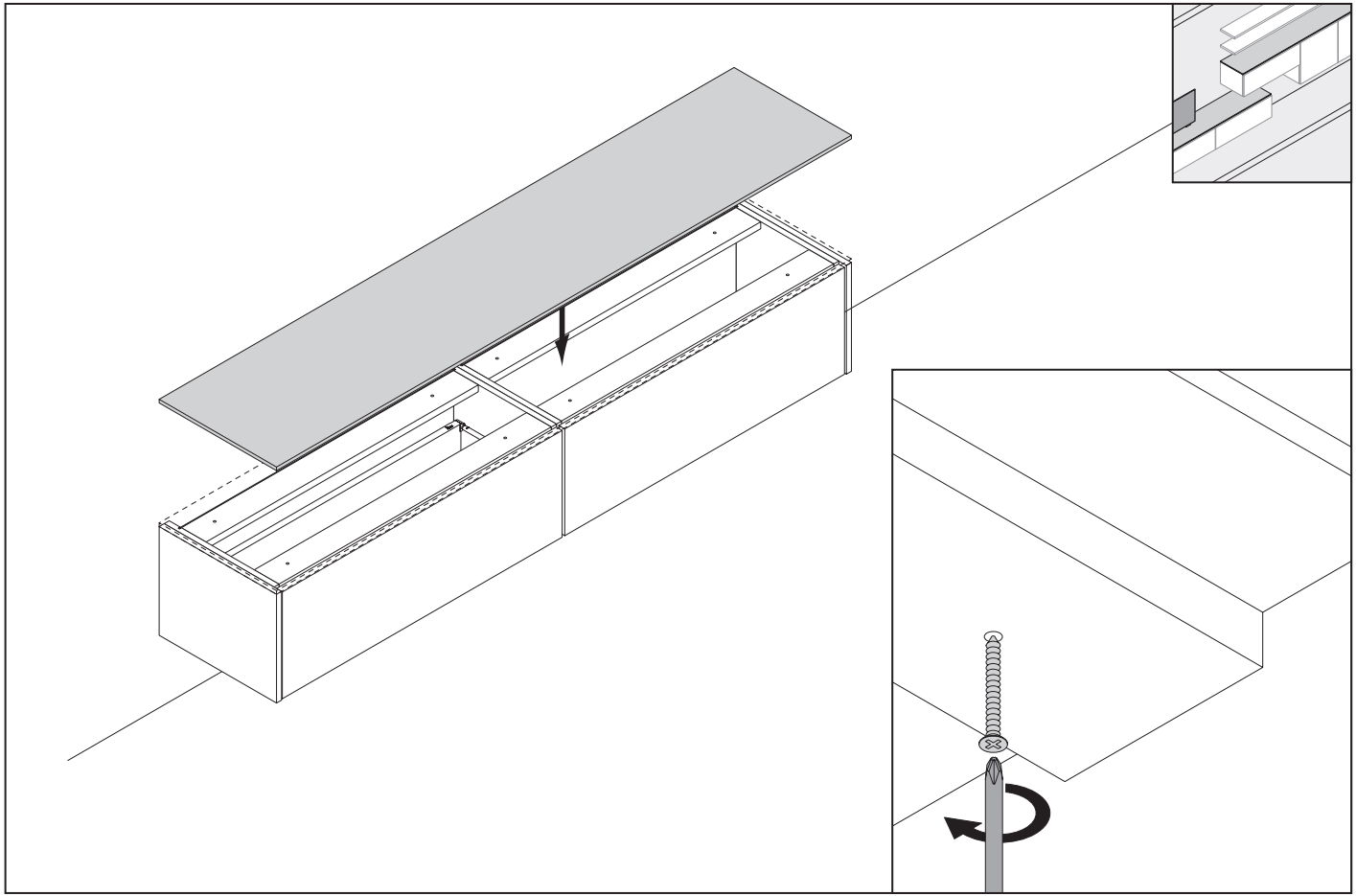

DE - Schubkästen und Frontauszüge / **FR** - Tiroirs et blocs coulissants / **NL** - Ladekasten en uittrekfronten / **EN** - Drawers and Front Pull-Outs / **ES** - Cajones y gavetas frontales / **SE** - Utdragslådor / **IT** - Cassetti e cestoni / **HR** - Ladica i čeonih izvadaka / **SI** - Predalov in frontalnih izvlečkov / **FI** - Vetolaatikot ja liukulaatikot / **RO** - Sertare și blocuri culisante frontale

1

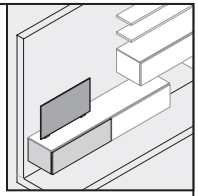

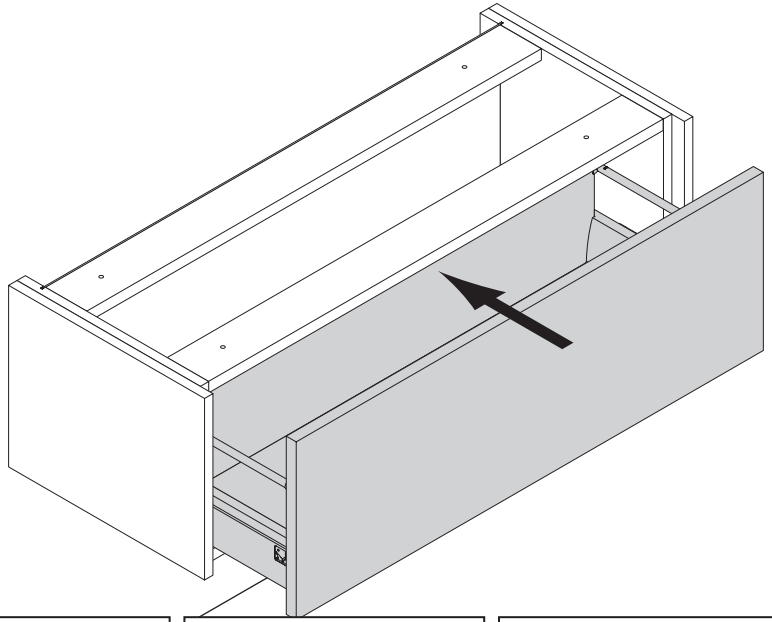

1.

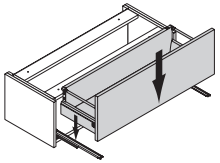

2.

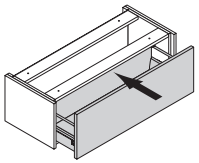

2.

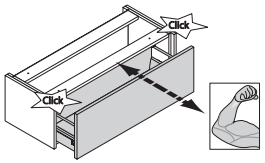

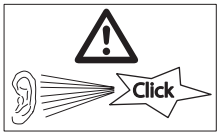

2

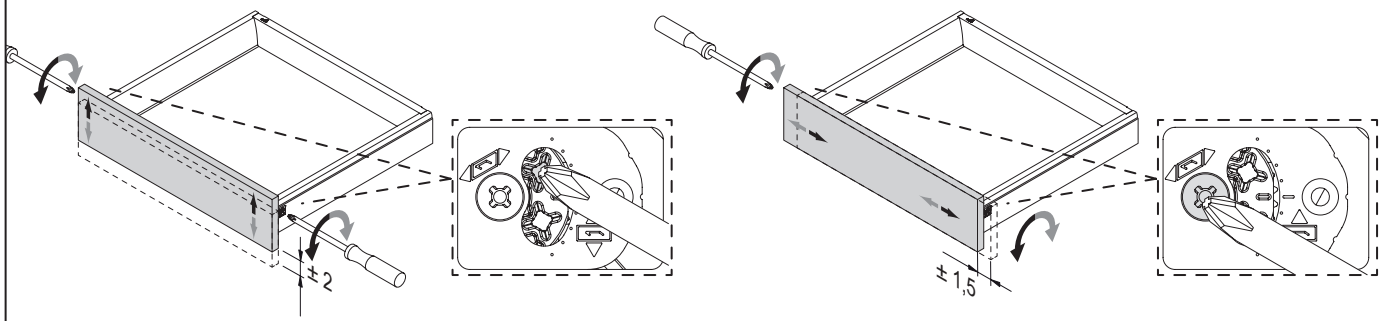

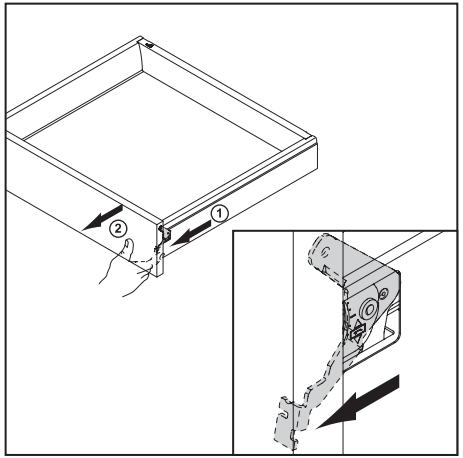

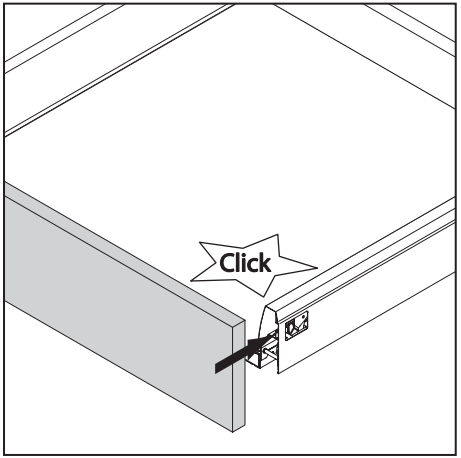

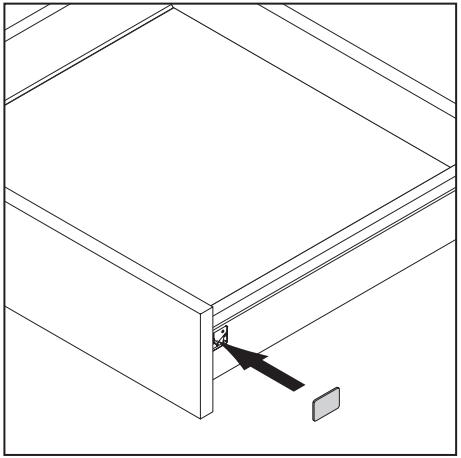

5

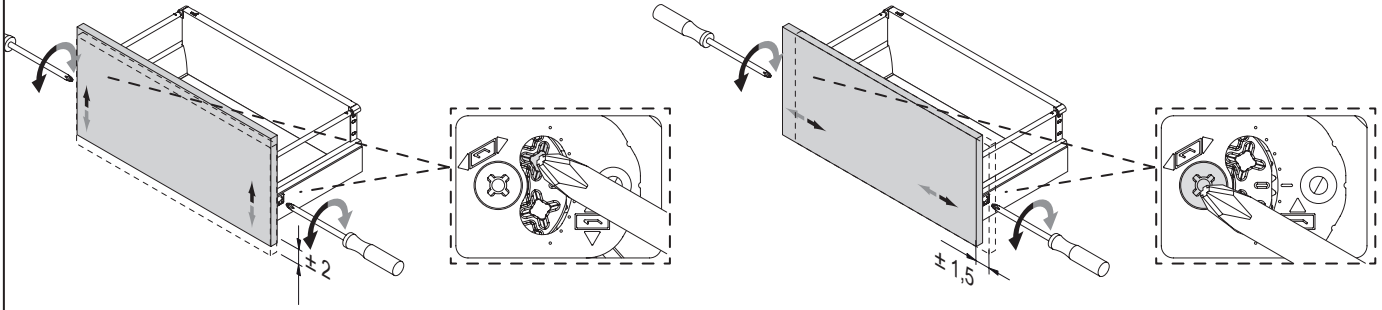

6

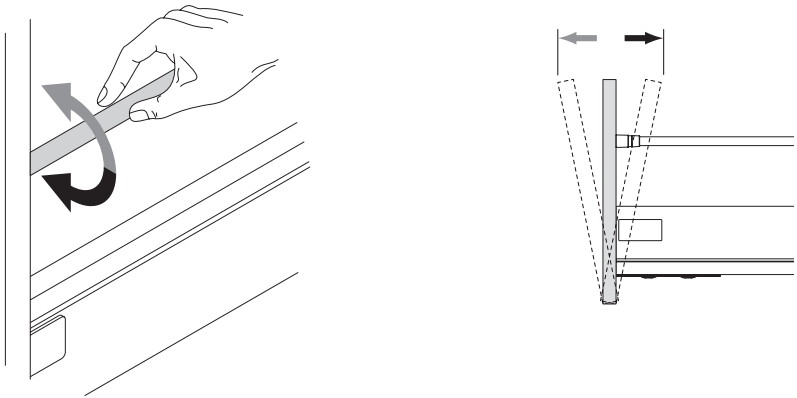

i

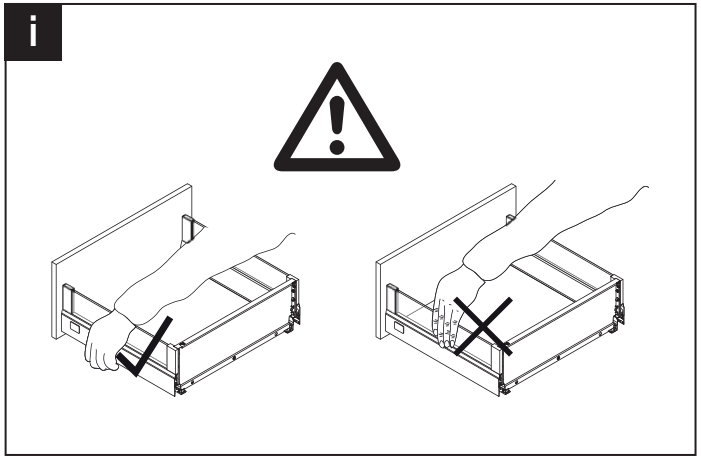

7

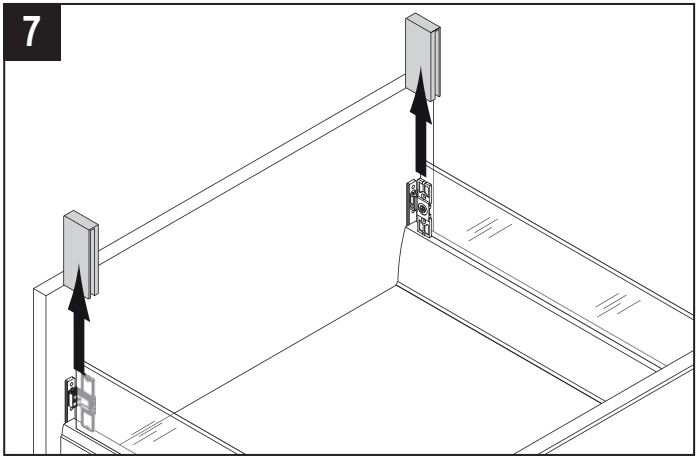

8

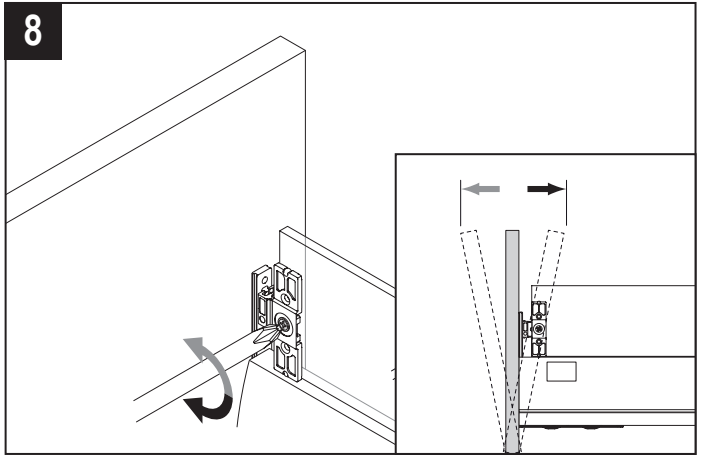

9

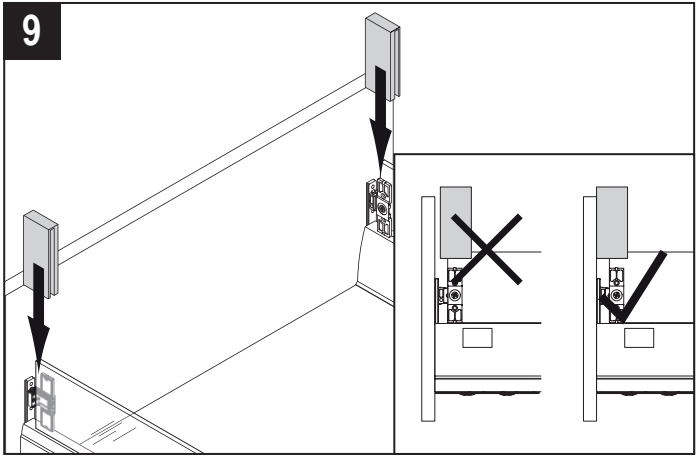

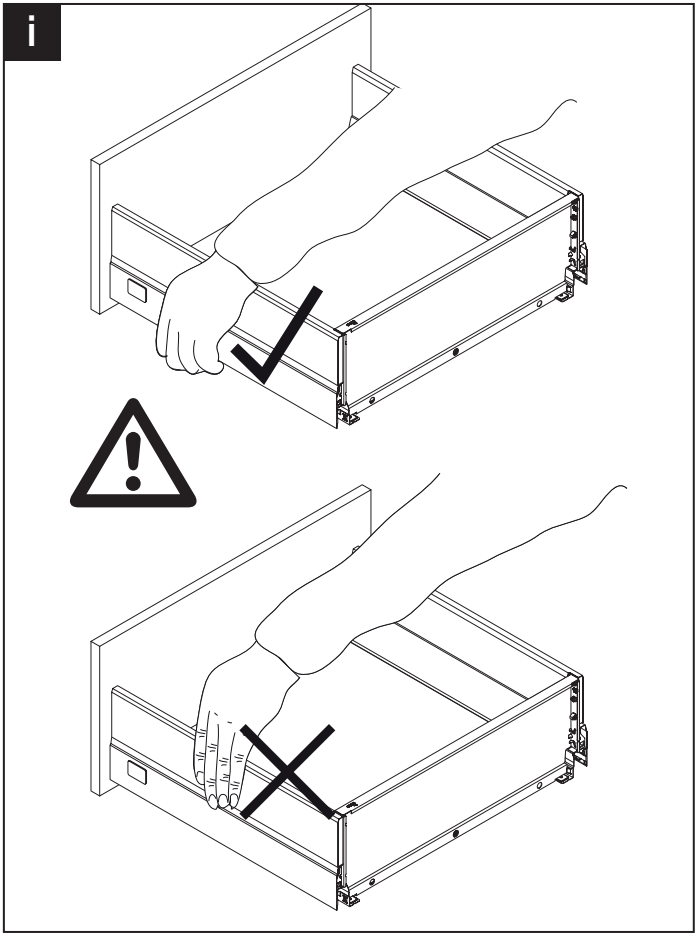
i

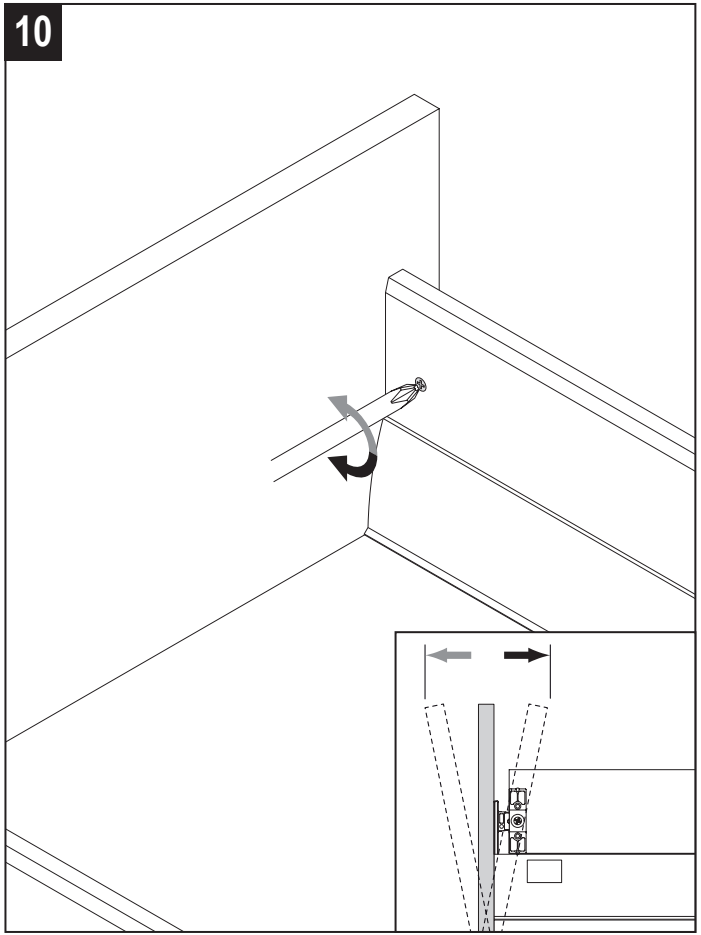
10

11

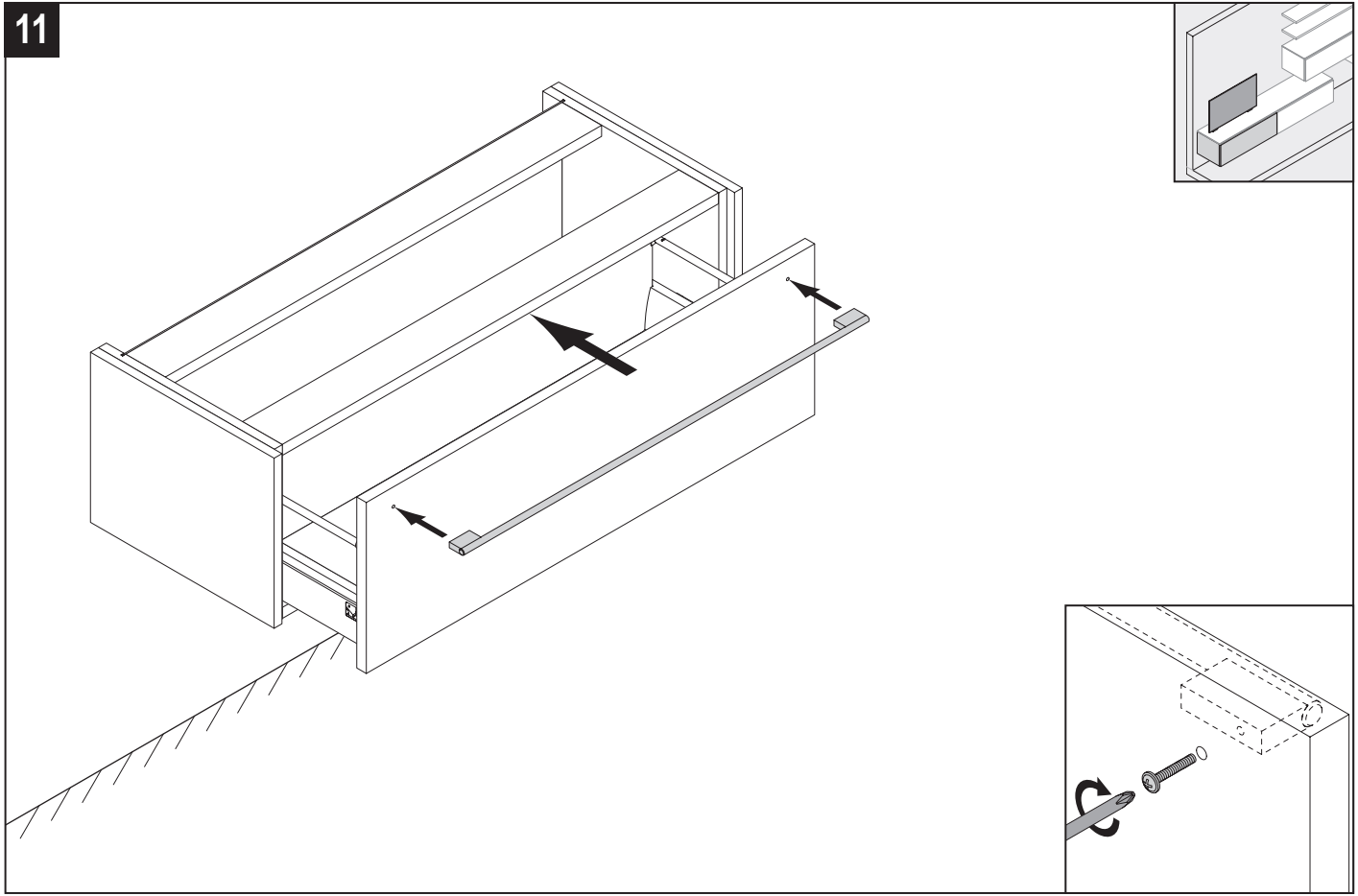

DE - Drehtüren / **FR** - Portes battantes / **NL** - Draaideuren / **EN** - Hinged Doors / **ES** - Puertas giratorias / **SE** - Luckor / **IT** - Ante / **HR** - Okretnih vrata / **SI** - Vrtljivih vrat / **FI** - Kääntöovett / **RO** - Uși cu balamale

1

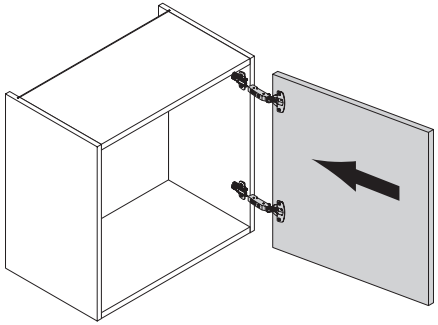

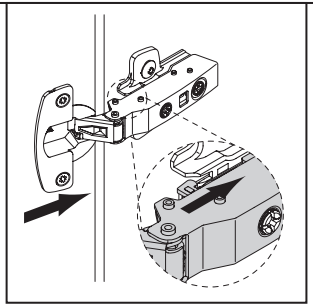

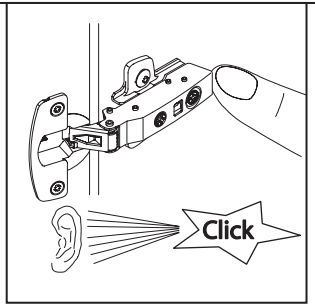

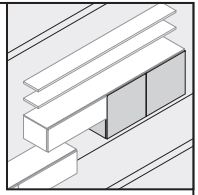

2

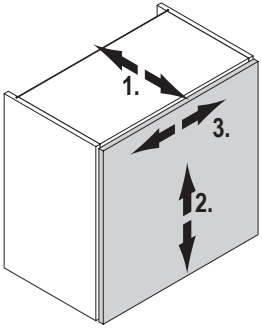

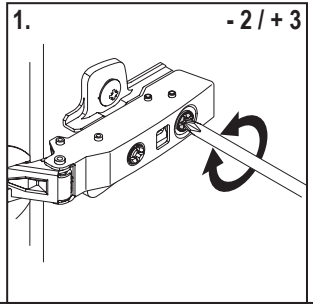

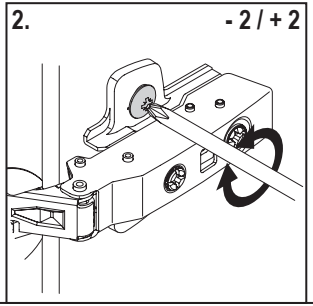

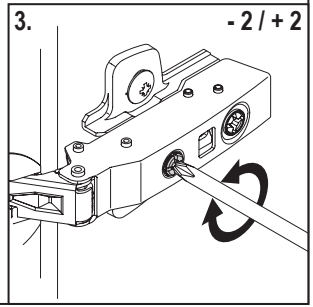

DE - Steckbord / **FR** - Étagère enfichée / **NL** - Insteekbord / **EN** - Plug-in wall shelf / **ES** - Vasar enchufable / **SE** - Hylla /
IT - Pannello a innesto / **HR** - Nasadna ploča / **SI** - Vstavna plošča / **FI** - Avohylly / **RO** - Placă cu fixare prin înfigere

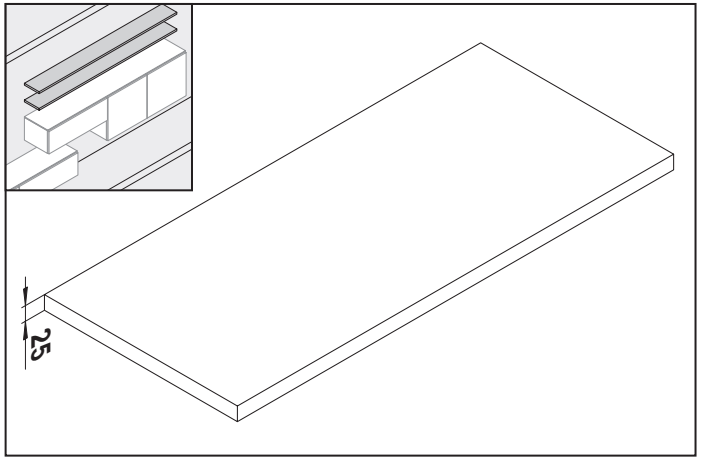

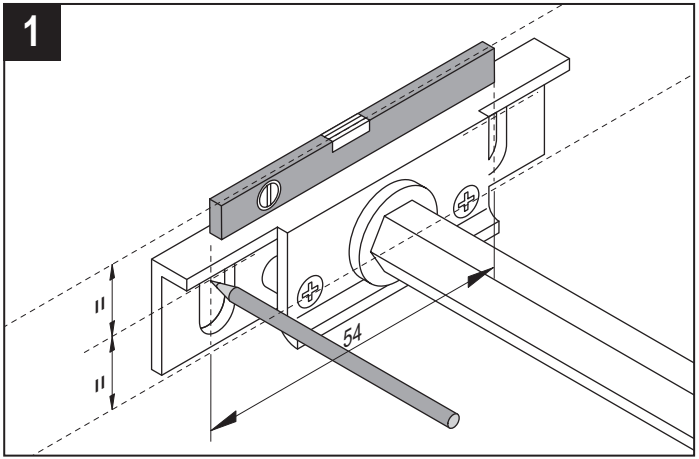

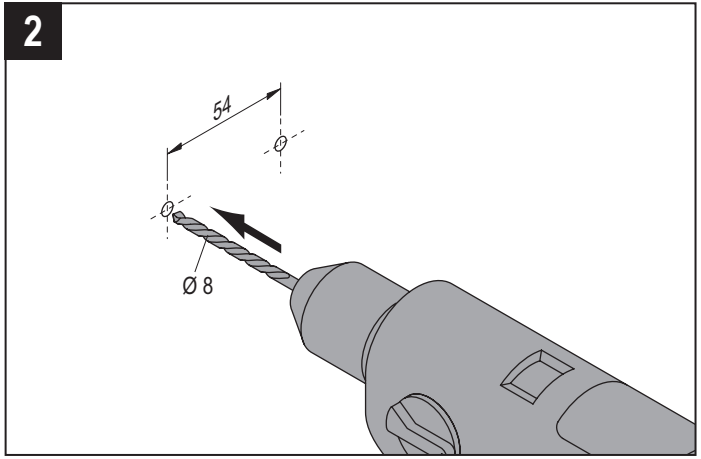

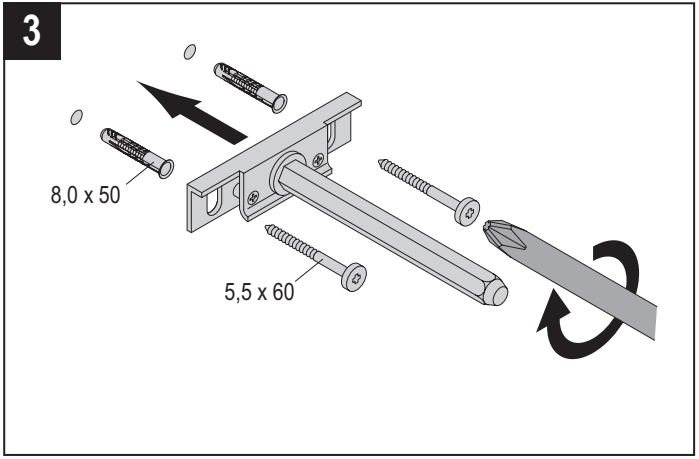

DE - Steckbord / **FR** - Étagère enfichée / **NL** - Insteekbord / **EN** - Plug-in wall shelf / **ES** - Vasar enchufable / **SE** - Hylla /
IT - Pannello a innesto / **HR** - Nasadna ploča / **SI** - Vstavna plošča / **FI** - Avohylly / **RO** - Placă cu fixare prin înfigere

4

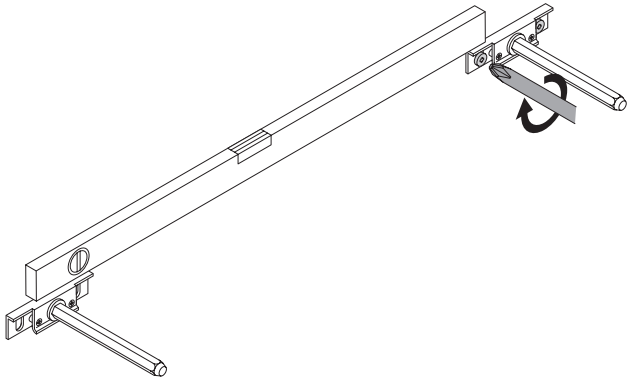

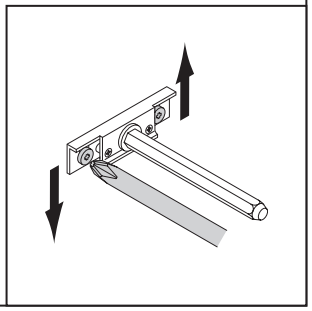

5

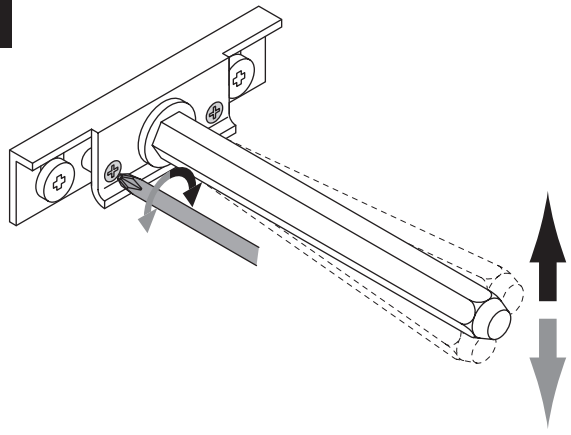

6

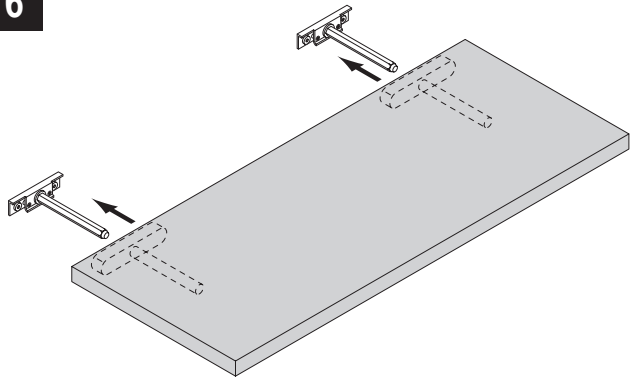

DE - Kippsicherung / **FR** - Sécurité anti-basculement / **NL** - Kantelbeveiliging / **EN** - Tilt protection / **ES** - Seguro antivuelco / **SE** - Tippskydd / **IT** - Sicura antiribaltamento / **HR** - Zaštita od prevrtanja / **SI** - Zaščita pred nagibom / **FI** - Kallistuslukko / **RO** - Protecție anti-basculare

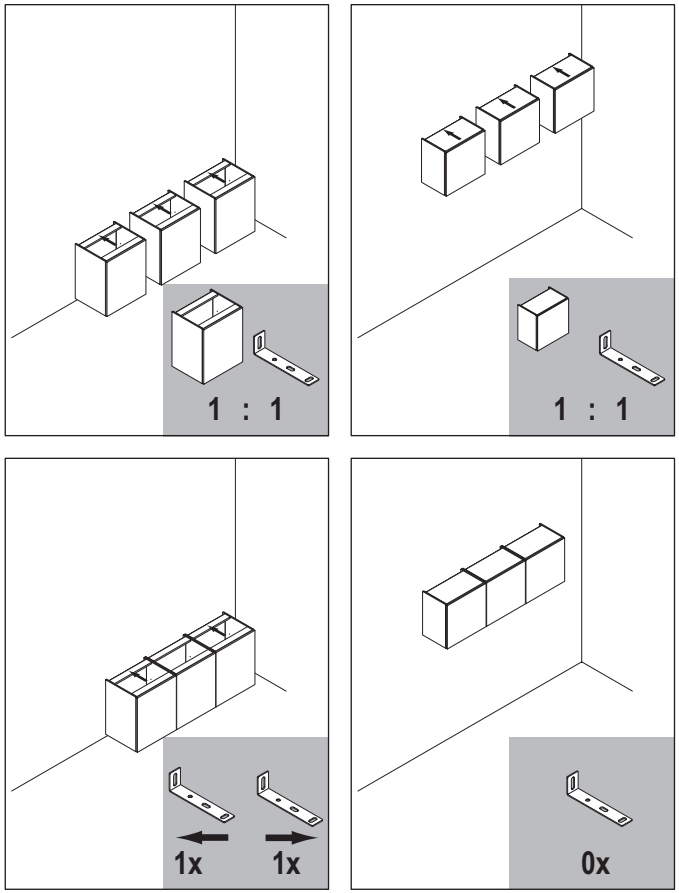

DE - Kippsicherung / **FR** - Sécurité anti-basculement / **NL** - Kantelbeveiliging / **EN** - Tilt protection / **ES** - Seguro antivuelco / **SE** - Tippskydd / **IT** - Sicura antiribaltamento / **HR** - Zaštita od prevrtanja / **SI** - Zaščita pred nagibom / **FI** - Kallistuslukko / **RO** - Protecție anti-basculare

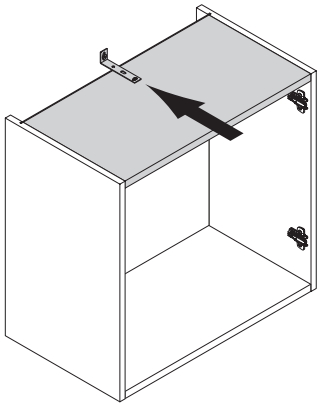

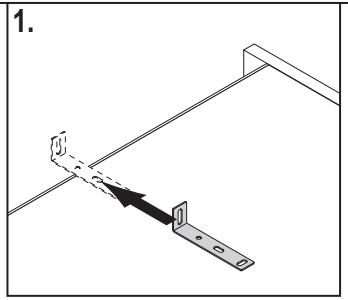

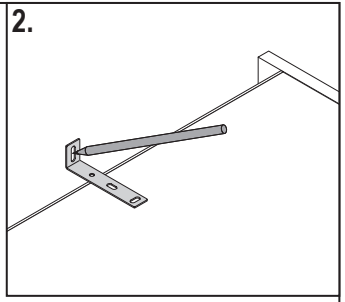

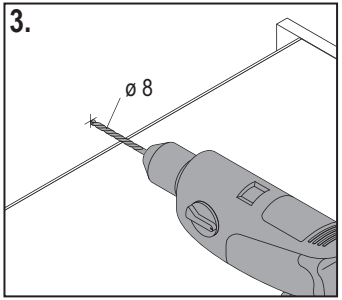

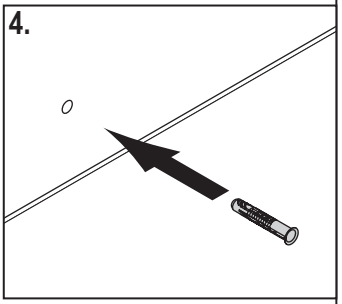

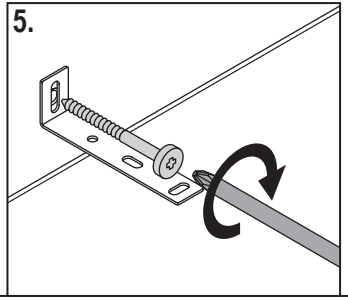

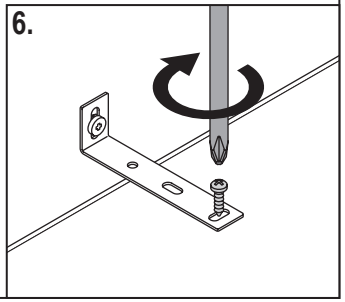







DE - Kippsicherung / **FR** - Sécurité anti-basculement / **NL** - Kantelbeveiliging / **EN** - Tilt protection / **ES** - Seguro antivuelco / **SE** - Tippskydd / **IT** - Sicura antiribaltamento / **HR** - Zaštita od prevrtanja / **SI** - Zaščita pred nagibom / **FI** - Kallistuslukko / **RO** - Protecție anti-basculare

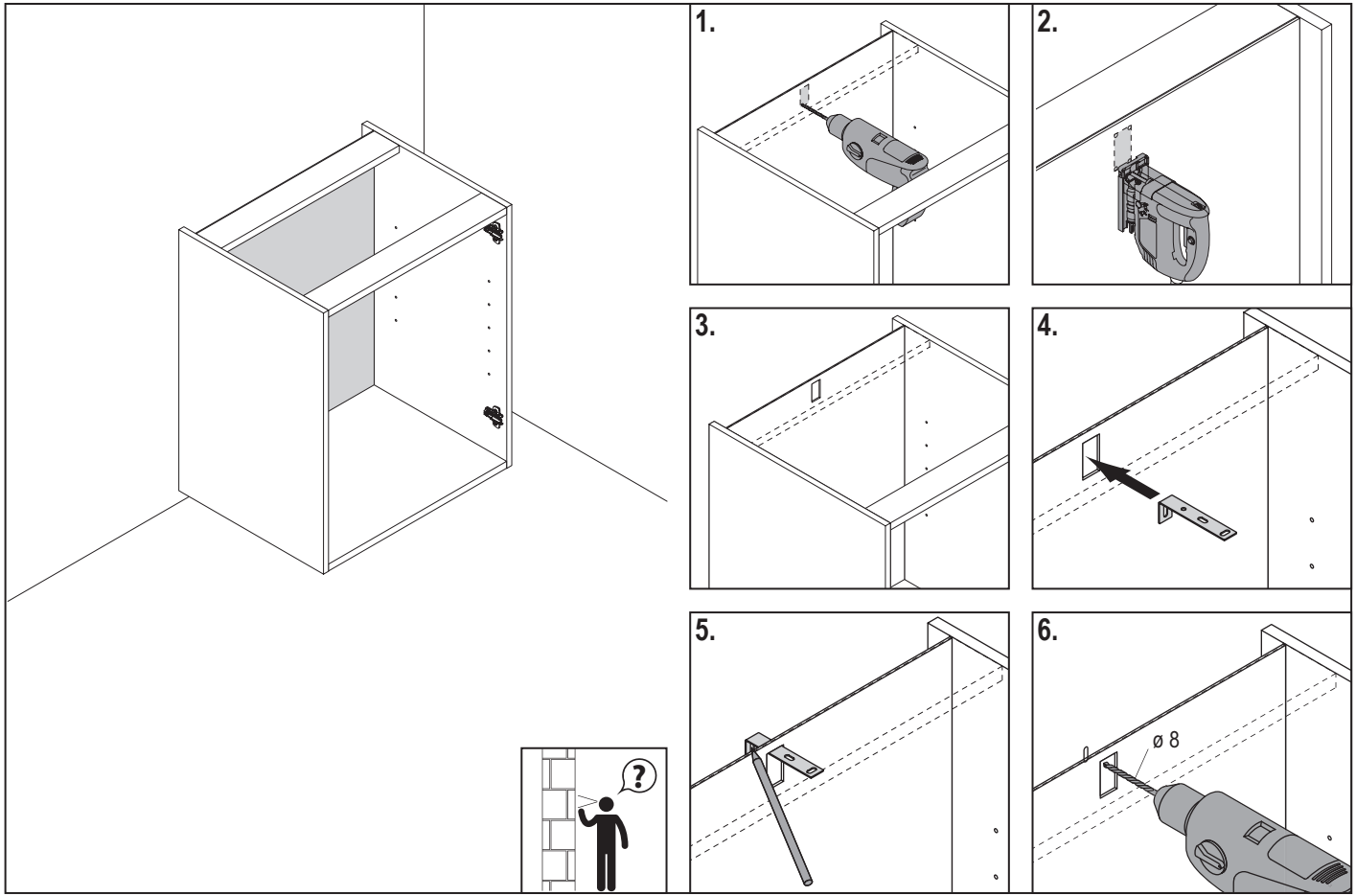

DE - Kippsicherung / **FR** - Sécurité anti-basculement / **NL** - Kantelbeveiliging / **EN** - Tilt protection / **ES** - Seguro antivuelco / **SE** - Tippskydd / **IT** - Sicura antiribaltamento / **HR** - Zaštita od prevrtanja / **SI** - Zaščita pred nagibom / **FI** - Kallistuslukko / **RO** - Protecție anti-basculare

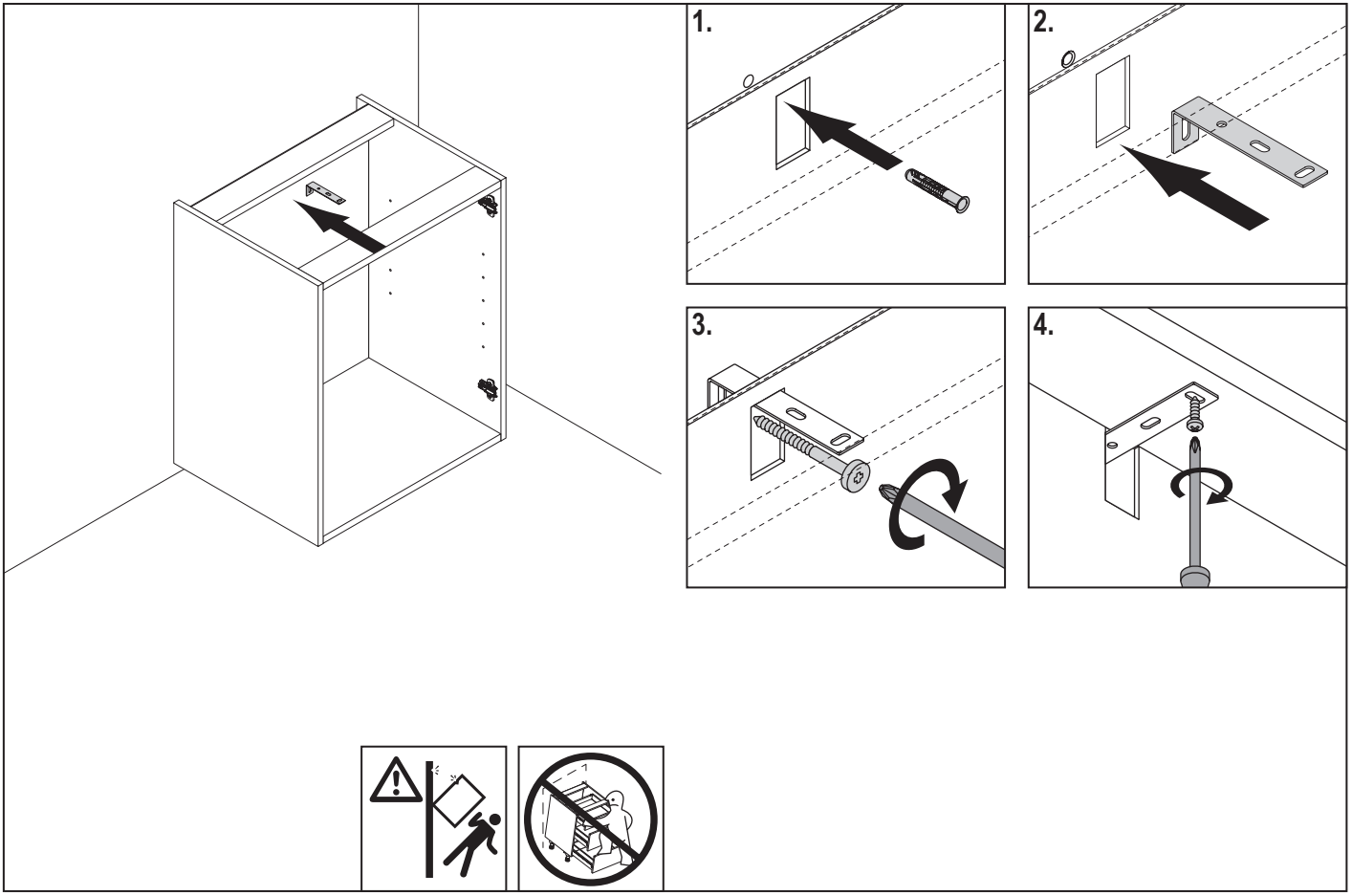

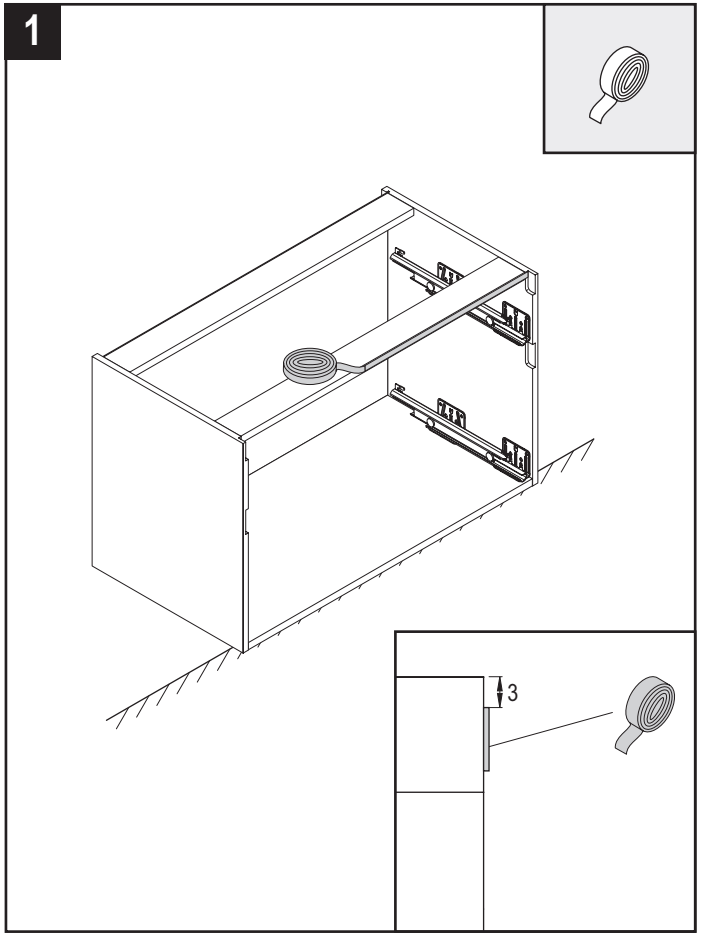
1
3

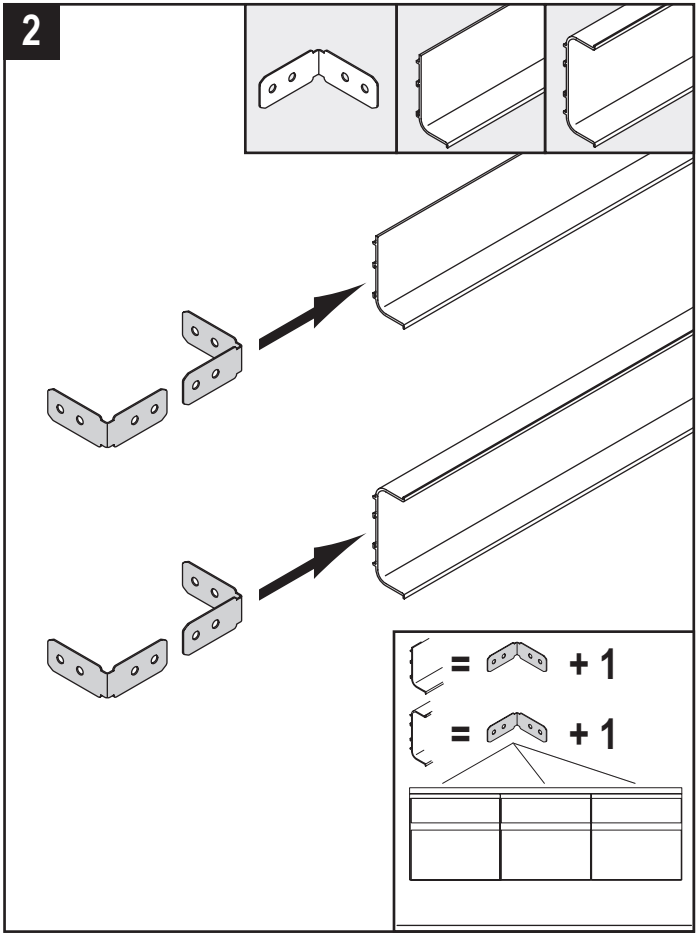
2
= + 1
= + 1

3

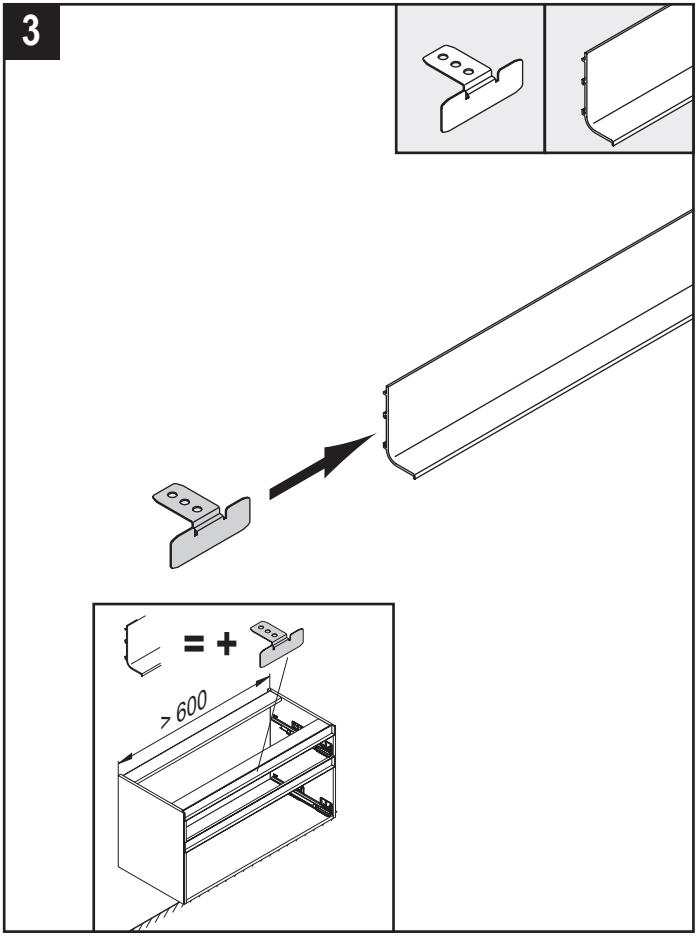

4

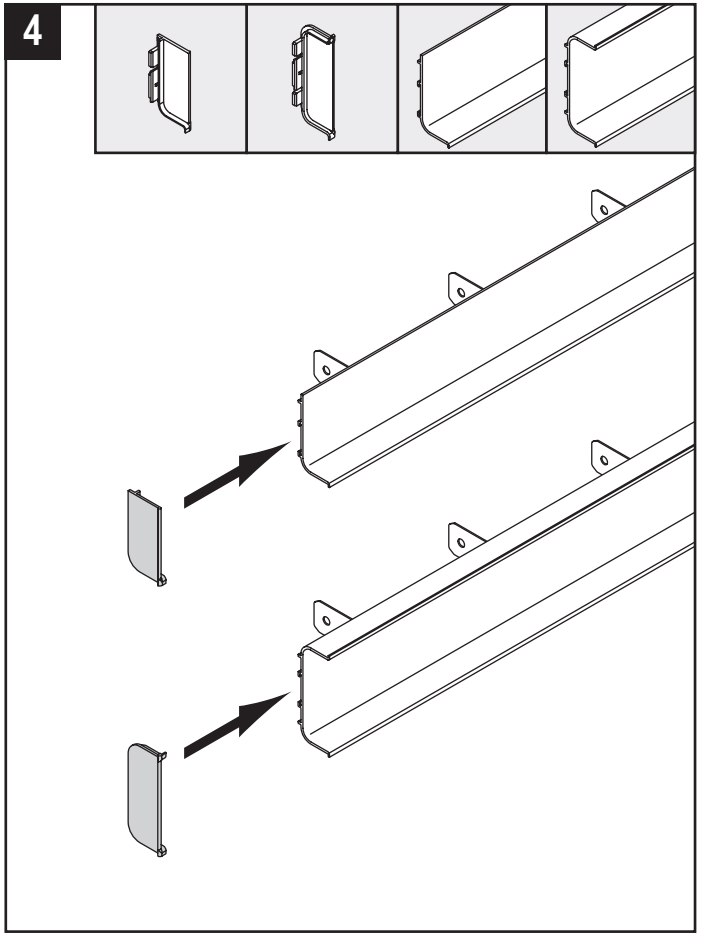

5

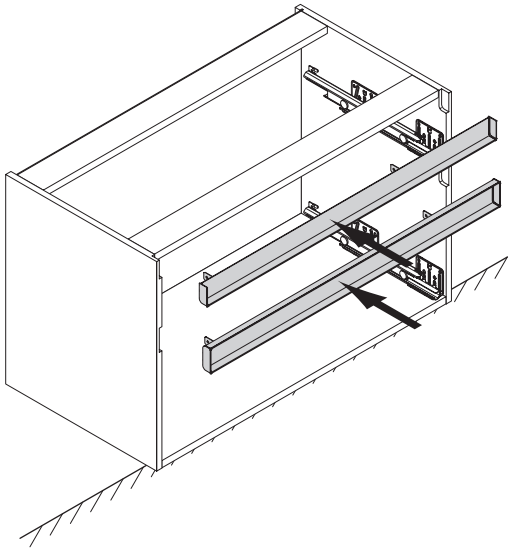

6



3,5 x 15

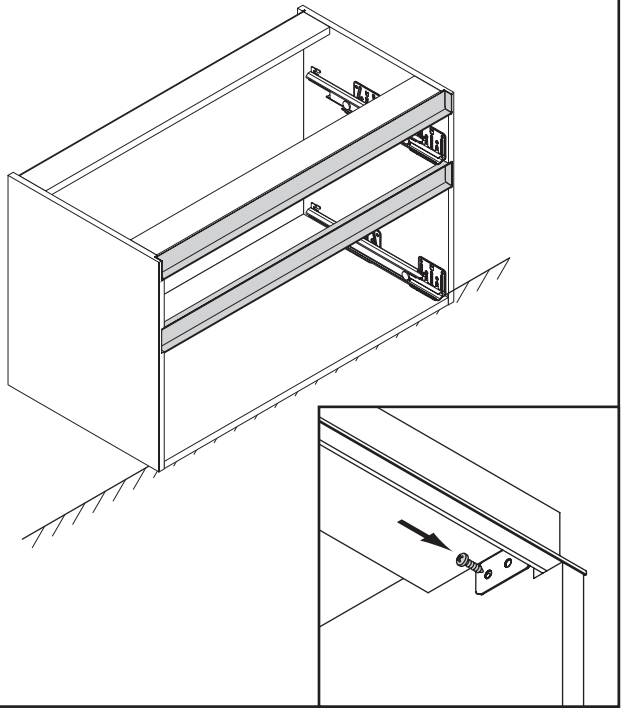

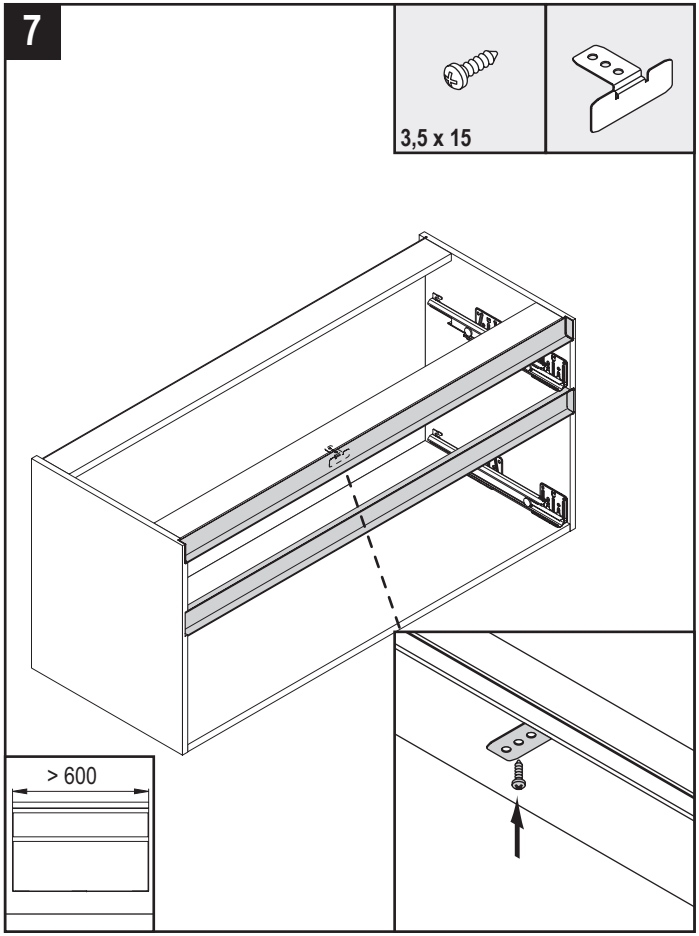
7
3,5 x 15
> 600

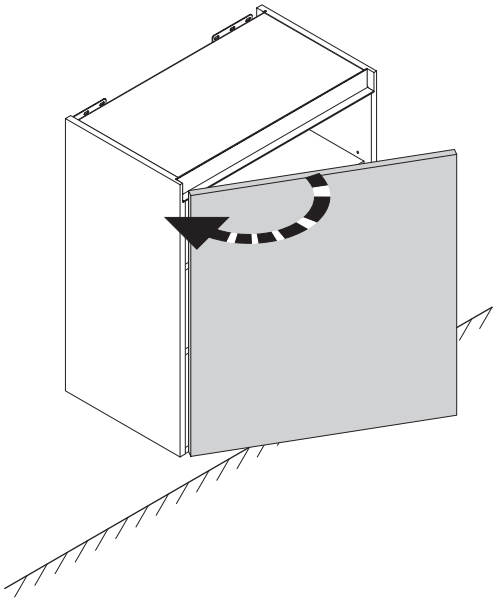

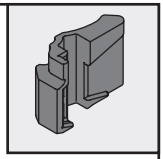

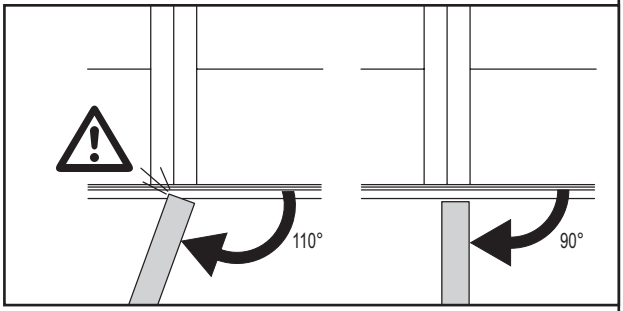
110°
90°

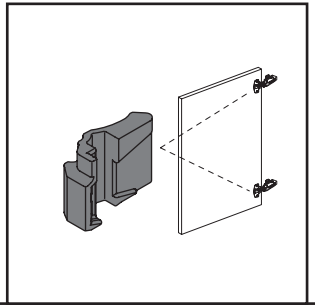

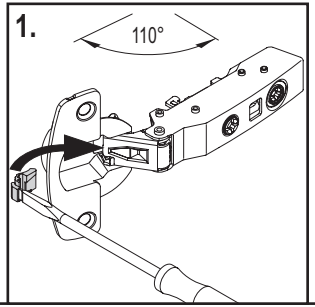
1.
110°

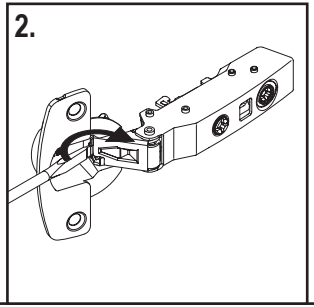
2.

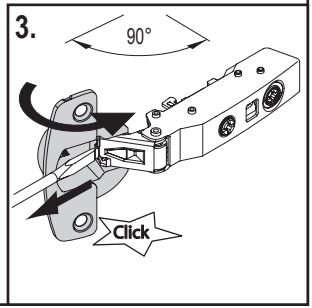
3.
90°
Click

DE
Technische Änderungen, Druckfehler, Irrtümer vorbehalten.

FR
Sous réserve de modifications techniques, de fautes d'impressions et d'erreurs.

NL
Technische wijzigingen, druk- en andere fouten voorbehouden.

EN
All rights for technical modifications, misprints, and errors withheld.

ES
Salvo modificaciones técnicas, errores de imprenta y erratas.

SE
Med reservation för tekniska ändringar, tryckfel och felaktiga uppgifter.

IT
Con riserva di modifiche tecniche, errori di stampa ed errori.

HR
Zadržavamo pravo na tehničke izmjene, tiskarske pogreške i netočnosti.

SI
Pridržujemo si pravico do tehničnih sprememb, tiskarskih napak in pomot.

FI
Pidätämme oikeuden teknisiin muutoksiin emmekä vastaa paino- tai sisältövirheistä.

RO
Sub rezerva modificărilor tehnice, a erorilor de tipar sau a altor greșeli.

noblessa
keittiöt

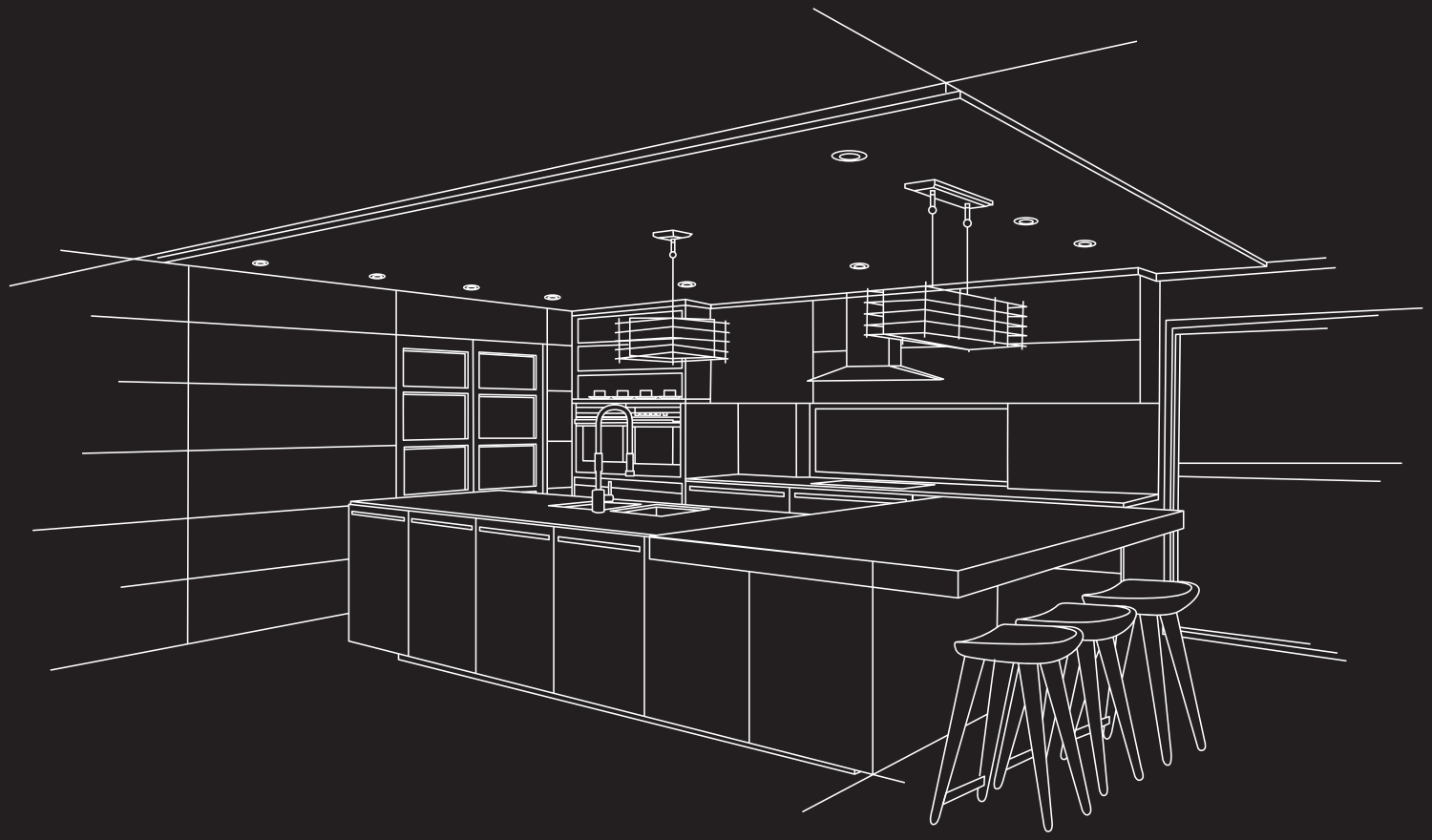

noblessa.fi noblessafi noblessafi noblessafi NoblessaSuomi